A3 kleuren kopieerapparaten

Sharp BP-71C31



De Sharp BP-71C31 is een slimme A3-kleuren-MFP met gelaagde beveiligingsfuncties en geavanceerde milieucertificeringen, perfect voor elk modern kantoor.

- 31 ppm A3-kleuren-MFP met naadloze integratie en verbinding met cloudgebaseerde bedrijfsprocessen
- Meerlaagse beveiligingsfuncties zijn onder meer automatisch BIOS-herstel als er afwijkingen worden gedetecteerd tijdens het opstarten en de standaard Trusted Platform Module om uw vertrouwelijke bedrijfsgegevens te beschermen
- Werk eenvoudig samen met behulp van de Microsoft® Teams-connector om rechtstreeks vanuit het MFP-configuratiescherm te printen of te scannen naar uw Microsoft® Teams-kanalen*1
- Houd uw gegevens, apparaat en netwerk veilig met de optionele Bitdefender anti-malware beveiligingssoftware*1
- Breng meer flexibiliteit in uw printuitvoer met een uitgebreid scala aan afwerkingsopties, waaronder nieten, perforeren en vouwen
- Een duurzaam ontwerp maakt gebruik van tot 50% gerecycled plastic bij de productie, de basiseenheid van de MFP en kartonnen verpakkingen helpen plastic afval te verminderen
- Voltooi grote scan- of kopieeropdrachten snel en efficiënt met scansnelheden tot 300 ipm en optionele detectie van dubbele invoer*2 stopt met scannen wanneer er twee of meer vellen tegelijk worden ingevoerd
- Geavanceerde eco-technologieën zorgen voor een indrukwekkend lage TEC-waarde en een stand-by stroomverbruik
- Met ondersteuning voor Microsoft Entra ID kunt u identiteiten beheren en de toegang tot apparaten beheren via een veilige cloudgebaseerde tool
- Intuïtieve pictogrammen en een smartphone-achtige interface op het 10,1-inch LCD-kleurenbedieningspaneel maken de bediening van de MFP soepel en eenvoudig
- Met éénmalige aanmelding (Single Sign On) kunt u snel en eenvoudig veilig afdrukken van of scannen naar openbare cloudopslagservices
- Blijf up-to-date en compliant met automatische online firmware- en applicatie-updates via de Sharp Application Portal

Configuraties

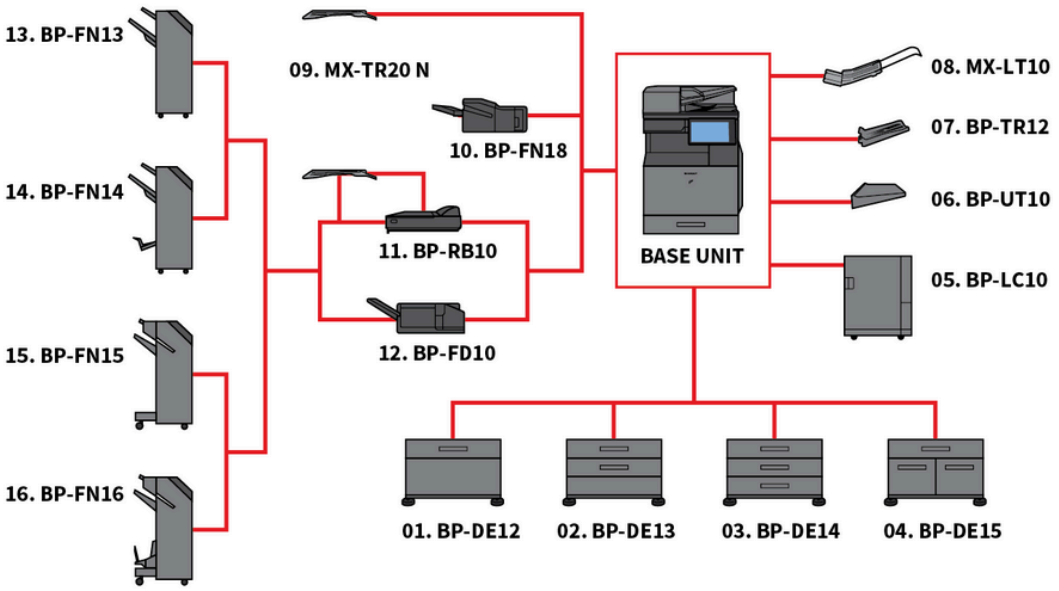

Afmetingen

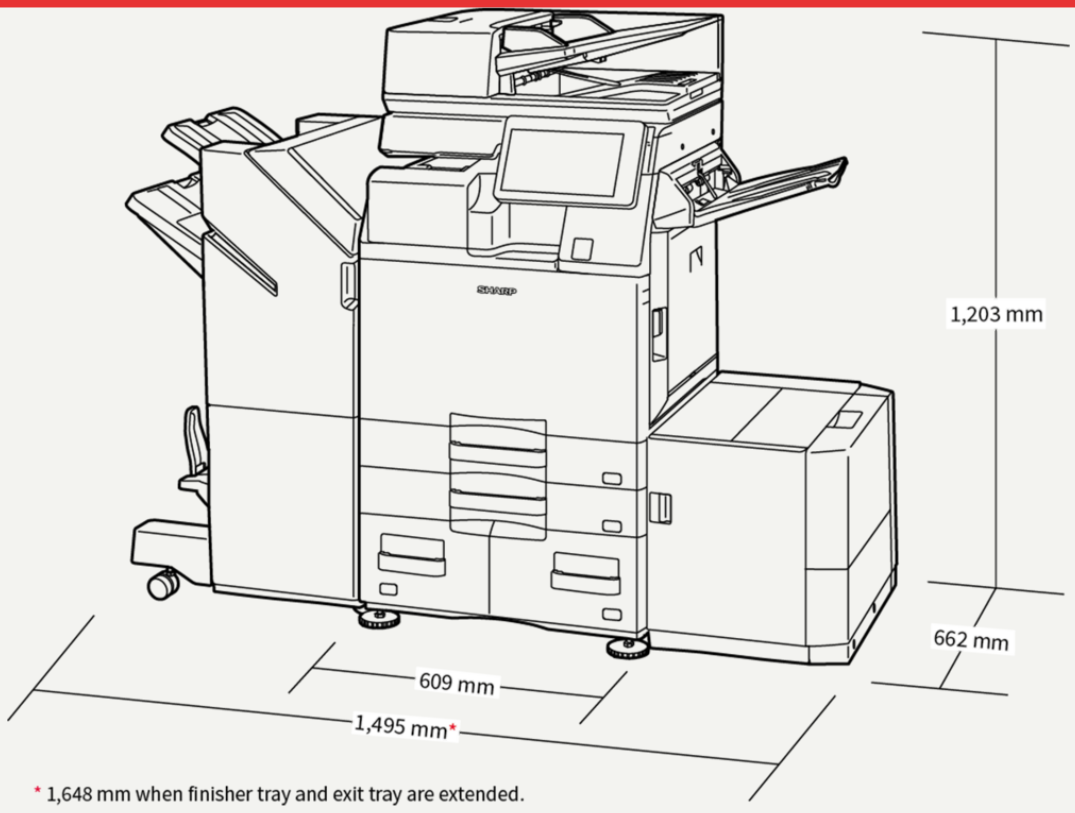

* 1,648 mm when finisher tray and exit tray are extended.

Opties

Basismodel

BP-LC10 Large Capacity Tray
3,000 sheets (based on 80 g/m2), A4-B5 (60-220 g/m2)

BP-DE14 Stand with 3 x 550-sheet Paper Drawers
550 sheets each for lower and upper trays (based on 80 g/m2), SRA3-A5R (60-300 g/m2)

BP-UT10 Utility Table

BP-DE13 Stand with 2 x 550-sheet Paper Drawers
550 sheets each for lower and upper trays (based on 80 g/m2), SRA3-A5R (60-300 g/m2)

BP-DD10 Double Feed Detection Unit
Eliminates double feeding of paper while scanning

BP-DE15 Stand with 550 + 2100-sheet Paper Drawers
Upper tray: SRA3-A5R, 550 sheets* (60-300 g/m2); Lower tray (Left): A4, 1,200 sheets* (60-105 g/m2); Lower tray (Right): A4 - B5, 900 sheets* (60-105 g/m2); * Number of sheets based on 80 g/m2

BP-DE12 Stand with 550-sheet Paper Drawer
550 sheets (based on 80 g/m2), SRA3-A5R (60-300 g/m2)

Opslag

BP-SD10 High Capacity SSD
512GB SSD

Beveiliging

BP-FR12U Data Security Kit
Commercial version

BP-VD10 Virus Detection Kit

Printing

MX-PF10 Barcode Font Kit
Enables barcode printing

Sharp OSA

MX-AMX1 Application Integration Module

Faxen

MX-FWX1 Internet Fax Expansion Kit

Afwerking

MX-LT10 Long Paper Feeding Tray
Recommended for banner printing

MX-PN15D Punch Module - 4 Hole Wide
Punch module for BP-FN13/BP-FN14/MX-FN28/MX-FN29

MX-PN14D Punch Module - 4 Hole Wide
Punch module for BP-FN11/BP-FN12

BP-FN14 1k Saddle Stitch Finisher
A3W-A5R (offset/staple), SRA3-A5R (non offset); Offset tray (upper): max. 1,000-sheet paper capacity (based on 80 g/m2); Stapling capacity: max. 50-sheet multi-position staple (based on 80 g/m2); Saddle stitch tray (lower): 7 sets (11-15 sheets), 10 sets (6-10 sheets), 20 sets (1-5 sheets). 15 sheets max per set; Requires BP-RB10 Paper Pass Unit

MX-PN16D Punch Module - 4 Hole Wide
Punch module for BP-FN15/BP-FN16/MX-FN30/MX-FN31/MX-FN34/MX-FN35

MX-PN15C Punch Module - 2/4 Hole
Punch module for BP-FN13/BP-FN14/MX-FN28/MX-FN29

MX-PN14C Punch Module - 2/4 Hole
Punch module for BP-FN11/BP-FN12

BP-FN13 1k Finisher
A3W-A5R (offset/staple), SRA3-A5R (non offset); Offset tray (upper): max. 1,000-sheet paper capacity (based on 80 g/m2); Stapling capacity: max. 50-sheet multi-position staple (based on 80 g/m2); Requires BP-RB10 Paper Pass Unit

BP-FD10 Folding Unit
200 sheets (based on 80 g/m2), A3, B4, A4R (Z-fold, half fold), A3, A4R (C-Fold, Accordion fold), 60-256 g/m2

MX-PN16C Punch Module - 2/4 Hole
Punch module for BP-FN15/BP-FN16/MX-FN30/MX-FN31/MX-FN34/MX-FN35

BP-TR12 Exit Tray Unit

BP-RB10 Paper Pass Unit
Required when using BP-FN13, BP-FN14, BP-FN15 or BP-FN16

BP-FN16 3k Saddle Stitch Finisher
A3-B5 (offset/staple), SRA3-A5R (non offset); Offset tray (upper): max. 3,000-sheet paper capacity (based on 80 g/m2); Stapling capacity: max. 65-sheet multi-position staple (based on 80 g/m2); Manual Stapling: 1-point at rear (Flat), 45 sheets (64 g/m2), 40 sheets (80 g/m2); Stapleless capacity: max. 10-sheet (64 g/m2), 8 sheet (65 - 81.4 g/m2), 6 sheet (81.5 - 105 g/m2); Saddle stitch tray (lower): 10 sets (11-20 sheets), 15 sets (6-10 sheets), 25 sets (1-5 sheets). 20 sheets max per set; Requires BP-RB10 Paper Pass Unit

BP-FN15 3k Finisher
A3-B5 (offset/staple), SRA3-A5R (non offset); Offset tray (upper): max. 3,000-sheet paper capacity (based on 80 g/m2); Stapling capacity: max. 65-sheet multi-position staple (based on 80 g/m2); Manual Stapling: 1-point at rear (Flat), 45 sheets (64 g/m2), 40 sheets (80 g/m2); Stapleless capacity: max. 10-sheet (64 g/m2), 8 sheet (65 - 81.4 g/m2), 6 sheet (81.5 - 105 g/m2); Requires BP-RB10 Paper Pass Unit

BP-FN18 Inner Finisher
A3 - B5 (offset/staple), SRA3 - A5R (non offset); Offset tray (upper): max. 500-sheet paper capacity*; Stapling capacity: max. 50-sheet multi-position staple*; Manual Stapling: 1-point at rear (Flat), 45 sheets (64 g/m2), 40 sheets (80 g/m2); Stapleless capacity: max.10-sheet (64 g/m2), 8 sheet (65 - 81.4 g/m2), 6 sheet (81.5 - 105 g/m2)

Specificaties

Algemeen

Motorsnelheid: A4 Kleur (ppm)	31
Motorsnelheid: A4 Zwart-wit (ppm)	31
Motorsnelheid: SRA3 Zwart-wit (ppm)	16
Technologie	16
Papierformaat: Min.	A6R
Papierformaat: Max.	SRA3
Papiergewicht: Min. (g/m²)	52
Papiergewicht: Max. (g/m²)	300
Papiercapaciteit: Standaard (vellen)	650
Papiercapaciteit: Max. (vellen)	6300
Opwarmtijd (sec.)	16
Algemeen geheugen: Max. (GB)	5
Opslag: Std.	SSD
Opslag: Opt.	SSD
SSD-capaciteit: Std. (GB)	256
SSD-capaciteit: Opt. (GB)	512
Dubbelzijdig	Std.
Stroomvoorziening: Frequentie min. (Hz)	50
Stroomvoorziening: Frequentie max. (Hz)	60
Stroomverbruik (kW)	1,84
Basiseenheid breedte (mm)	609
Basiseenheid diepte (mm)	662
Basiseenheid hoogte (mm)	860
Gewicht (kg)	85
Stroomvereisten: Netspanning min. (V)	200
Stroomvoorziening: Netspanning max. (V)	240

Scanner

Scan methode	Std.
Push-scan resolutie (dpi)	100, 150, 200, 300, 400, 600
Pull-scan resolutie (dpi)	75, 100, 150, 200, 300, 400, 600, 50-9600
Bestandsindelingen: Standaard	TIFF, PDF, PDF/A-1a, PDF/A-1b, Encrypted PDF, Compact PDF, JPEG, XPS, Searchable PDF, Microsoft Office (pptx, xlsx, docx), Text (TXT), Rich Text (RFT)
Scanbestemmingen	Desktop, FTP, Email, SMB (Netwerk map), USB-geheugen

Bestand

Bestandsarchivering	Std.
Opgeslagen taken	Kopieer, Print, Scan, Faxopdrachten
Opslagmappen	Quick file, Main, Custom (Max 1000)

Afwerking

Uitvoercapaciteit: Min. (vellen)	500
Uitvoercapaciteit: Max. (vellen)	3250
Nietcapaciteit: Max. (vellen)	65
Zadelsteek	Opt.
Offset shifting	Std.
Perforator	Opt.

Toneropbrengst

Zwart (pagina's met 5% dekking)	40000
Cyaan (pagina's met 5% dekking)	24000
Magenta (pagina's met 5% dekking)	24000
Geel (pagina's met 5% dekking)	24000

Printer

Netwerkprinter	Std.
Resolutie (dpi)	1200 x 1200, 600 x 600, 9600 x 600
Interface: Standaard	USB 2.0, USB 3.0, 10Base-T, 100Base-TX, 1000Base-T
Ondersteund besturingssysteem: Standaard	Windows 10, Windows 11, Windows Server 2016, Windows Server 2019, Windows Server 2022, Windows Server 2025, Mac OS X 10.15, Mac OS X 11, Mac OS X 12, Mac OS X 13, Mac OS X 14, macOS 15
Netwerk protocollen	TCP/IP (IPv4, IPv6)
Afdrukprotocollen	LPR, Raw TCP (port 9100), POP3 (e-mail printing), HTTP, FPT for downloading print files, IPP, SMB, WSD
Beschikbare lettertypen	80 PCL, 139 PostScript 3

Kopieerapparaat

Origineel papierformaat: Max.	A3
Duur eerste kopie: Kleur (sec.)	7,6
Duur eerste kopie: Zwart-wit (sec.)	5,6
Elektronische sortering	Opt.
Continue kopie (Max. aantal kopieën)	9999
Scanresolutie: Zwart-wit (dpi)	600 x 600, 600 x 400, 600 x 300
Scanresolutie: Kleur (dpi)	600 x 600
Afdrukresolutie (dpi)	1200 x 1200, 600 x 600, 9600 x 600
Gradatie: Kleur (gelijke niveaus)	256
Zoombereik: Min. (%)	25
Zoombereik: Max. (%)	400
Vooraf ingestelde kopieerverhoudingen	10
Netwerkscanner	Push scan, Pull scan

Fax

Fax	Opt.
Compressiemethode	MH, MR, MMR, JBIG
Communicatieprotocol	Super G3, G3
Transmissietijd (sec.)	2
Modemsnelheid: Min. (bps)	2400
Modemsnelheid: Max. (bps)	33600
Transmissieresolutie: Standaard (dpi)	203.2 x 97.8 dpi
Transmissieresolutie: Ultra fine(dpi)	406.4 x 391 dpi
Documentgrotte: Min.	A5
Documentgrootte: Max.	A3
Geheugen: Max. (GB)	4
Grijswaarden (niveaus)	256
Kiesregistratie: Snel/snel kiezen	2000
Uitzendtransmissie (max. bestemmingen)	500

Draadloos LAN

Draadloos LAN	Std.
Conform regelgeving	IEEE802.11a/ac/b/g/n
Toegangsmodus	Infrastructuur modus, Software AP modus
Beveiliging	WEP, WPA/WPA2-mixed PSK, WPA/WPA2-mixed EAP, WPA2 PSK, WPA2 EAP, WPA2 EAP/WPA3-mixed, PSK/SAE, WPA3 SAE, WPA2/WPA3-mixed, WPA3 EAP

Design and specifications are subject to change without prior notice. All information was correct at time of print. Microsoft, Excel, PowerPoint, OneDrive, SharePoint, Active Directory, Windows Server, and Windows are either registered trademarks or trademarks of Microsoft Corporation in the US and/or other countries. Adobe and PostScript 3 are either registered trademarks or trademarks of Adobe Systems Incorporated in the US and/or other countries. Google Drive, Gmail, Android, and Google Cloud Print are trademarks of Google LLC. The Google Drive trademark is used with permission from Google LLC. Box is a trademark, service mark, or registered trademark of Box, Inc. QR Code is a registered trademark of DENSO WAVE INCORPORATED in Japan and other countries. AirPrint and Mac are trademarks of Apple Inc., registered in the US and other countries. PCL is a registered trademark of Hewlett_x0002_Packard Company. Qualcomm DirectOffice is a product of Qualcomm Technologies, Inc. and/or its subsidiaries. Qualcomm is a trademark of Qualcomm Incorporated, registered in the US and other countries. DirectOffice is a trademark of CSR Imaging US, LP, registered in the US and other countries. All other company names, product names and logotypes are trademarks or registered trademarks of their respective owners. ©Sharp Corporation All trademarks acknowledged. E&O. Ref: Sharp BP-71C31, 23/11/2026