SHARP

GEBRUIKSHANDLEIDING

LCD MONITOR

MultiSync®

EA242F

EA272F

MODEL: DD-EA242F/DD-EA242FW, DD-EA272F/DD-EA272FW

De voorschriften voor deze monitor van toepassing op een van de hierboven vermelde modellen.

HDMI™

Zoek de modelnaam op het label aan de achterkant van de monitor.

Inhoudsopgave

BESTE KLANT **2**
Belangrijke informatie **3**
TCO-gecertificeerd 4
Veiligheidsmaatregelen en onderhoud 5
Aanbevolen gebruik en onderhoud 10
Handelsmerken en softwarelicentie 11
Meegeleverde onderdelen **11**
Installeren **12**
Naam van onderdelen en aansluiten van randapparatuur **13**
Aansluiten van het netsnoer **18**
Gebruik van de kabelhouder **19**
De stroom in-/uitschakelen **20**
De stroom in-/uitschakelen 20
Menu-items **22**
Het menuscherm weergeven 22
Details van menu-items 23
Gebruik van de functie DP OUT MULTISTREAM (DP uit multistream) **32**
Gebruik van de functie HUMAN SENSING (Persoonsdetectie) **34**
Gebruik van de functie AUTO BRIGHTNESS (Automatische helderheid) **35**
Gebruik van de functie ControlSync **36**
Problemen oplossen **38**
Problemen met schermbeeld en videosignaal 38
Hardwareproblemen 40
Specificaties **42**
Compatibele signaaltiming 42
Productspecificaties 43
Voorzorgsmaatregelen voor montage **45**
Recyclage- en energie-informatie van de fabrikant **47**
Energiebesparing 47
Aanvullende uitleg over de EcoDesign-regelgeving 47

BESTE KLANT

Bedankt voor het aanschaffen van dit product. Om de veiligheid en jarenlang probleemloos gebruik van uw product te garanderen, raden wij u aan de “Veiligheidsmaatregelen en onderhoud” zorgvuldig te lezen voordat u dit product gebruikt.

OPMERKING:

De garantie van het product dekt geen schade die door onjuiste installatie wordt veroorzaakt. Als u deze aanbevelingen niet opvolgt, kan dit de garantie nietig maken.

Belangrijke informatie

Gebruik afgeschermde kabels om de volgende terminals aan te sluiten om aan de EMC-voorschriften te voldoen: HDMI IN, DisplayPort IN, neerwaartse USB-poort (type-A), opwaartse USB-poort (type-B) en USB-C®-poort. Gebruik afgeschermde kabels met ferrietkern om de volgende terminals aan te sluiten: VGA IN.

WAARSCHUWING:
Een apparaat met een KLASSE I-constructie moet op een GEAARD stopcontact worden aangesloten.



Informatie over het afvoeren van dit product

DIT PRODUCT NA DE GEBRUIKSDUUR NIET IN DE VUILNISBAK GOOIEN EN NIET VERBRANDEN!
Afgedankte elektrische en elektronische apparatuur moet altijd GESCHEIDEN worden ingezameld conform de wetgeving inzake verantwoorde verwerking en recycling van apparatuur.
Door gescheiden inzameling zorgt u ervoor dat het afval de juiste verwerking, terugwinning en recycling ondergaat en potentiële negatieve effecten op het milieu en de menselijke gezondheid worden voorkomen die anders zouden ontstaan door het verkeerd verwerken van het afval. Illegaal storten van afgedankte elektronica kan schade berokkenen aan de menselijke gezondheid en het milieu door vrijkomen van schadelijke stoffen. Breng afgedankte apparatuur altijd naar uw gemeentelijke inzamelpunt of plaatselijke afvalverwerker.
Neem bij twijfel contact op met uw leverancier of afvalverwerker voor de juiste wijze van afvoeren.
ALLEEN VOOR GEBRUIKERS IN DE EUROPESE UNIE EN LANDEN ALS NOORWEGEN EN ZWITSERLAND: Uw deelname aan gescheiden inzameling is wettelijk bepaald.
Het symbool hierboven getoond staat op elektrische en elektronische apparatuur of de verpakking om u hierop te attenderen!
PARTICULIERE GEBRUIKERS worden verzocht afgedankte apparatuur in te leveren bij de gemeentelijke inzamelpunten. Inzameling gebeurt zonder kosten voor de gebruiker.
Voor het retourneren van apparatuur voor ZAKELIJK GEBRUIK kunt u na de gebruiksduur uw Sharp dealer contacten welke u zal informeren over de wijze van terugname. Hier kunnen kosten mee gemoeid zijn. Kleine apparaten (in kleine hoeveelheden) kunnen bij uw gemeentelijke inzamelpunt worden aangeleverd. Voor Spanje: Neem svp contact op met uw lokale inzamelpunt of gemeentelijke afvalverwerker voor terugname van gebruikte goederen.

TCO-gecertificeerd

TCO-gecertificeerd - een extern duurzaamheidscertificaat voor IT-producten

TCO-gecertificeerd is een wereldwijd duurzaamheidscertificaat voor IT-producten, beschikbaar voor computers, mobiele apparaten, schermproducten en datacenterproducten. Maatstaven zijn duurzaamheid op sociaal en milieugebied, en maken circulaire oplossingen mogelijk. Naleving van de maatstaven wordt onafhankelijk getoetst. TCO-gecertificeerd is een extern certificaat in overeenstemming met ISO 14024.

Voor een lijst van onze TCO-gecertificeerde monitors en de bijbehorende TCO-certificering (alleen in het Engels), gaat u naar onze website op:

https://www.sharp-nec-displays.com/global/about/legal_regulation/TCO_mn/index.html

OPMERKING:
(1) Er mag alleen onderhoud worden gepleegd aan dit product in het land waar het is aangeschaft.
(2) De inhoud van deze GEBRUIKSHANDLEIDING mag zonder toestemming niet geheel of gedeeltelijk worden herdrukt.
(3) De inhoud van deze GEBRUIKSHANDLEIDING kan zonder voorafgaande kennisgeving worden gewijzigd.
(4) Er is grote zorg besteed aan het opstellen van deze GEBRUIKSHANDLEIDING. Mocht u echter discutabele punten, fouten of ontbrekende informatie opmerken, neem dan contact met ons op.
(5) De afbeelding in deze GEBRUIKSHANDLEIDING is slechts ter indicatie bedoeld. Als de afbeelding niet overeenkomt met het daadwerkelijke product, baseer u dan op het daadwerkelijke product.
(6) Onverminderd de artikelen (4) en (5), zijn wij niet verantwoordelijk voor enige claim met betrekking tot winstderving of andere zaken die geacht worden het gevolg te zijn van het gebruik van dit apparaat.
(7) Deze handleiding wordt veelal aan alle regio's verstrekt. De handleiding kan dus beschrijvingen bevatten die relevant zijn voor andere landen.
(8) De taal van het OSD-menu dat in deze handleiding wordt gebruikt, is bij wijze van voorbeeld Engels.

Veiligheidsmaatregelen en onderhoud

VOOR EEN OPTIMAAL RESULTAAT BIJ DE INSTALLATIE
EN HET GEBRUIK VAN DE LCD-KLEURENMONITOR IS HET
BELANGRIJK DAT U DE ONDERSTAANDE INSTRUCTIES VOLGT:

Over de symbolen

Om een veilig en correct gebruik van het product te garanderen deze handleiding maakt gebruik van een aantal symbolen om letsel bij uzelf en anderen en schade aan eigendommen te voorkomen. De symbolen en hun betekenis worden hieronder beschreven. Zorg ervoor dat u deze helemaal begrijpt voordat u deze handleiding leest.

WAARSCHUWING	Het niet in acht nemen van dit symbool en verkeerd gebruik van het product zouden kunnen leiden tot ongevallen met ernstig letsel of de dood.
LET OP!	Het niet in acht nemen van dit symbool en verkeerd gebruik van het product zouden kunnen leiden tot persoonlijk letsel of schade aan omliggende eigendommen.

Voorbeelden van symbolen

	Dit symbool geeft een waarschuwing aan.
	Dit symbool geeft een verboden actie aan.
	Dit symbool geeft een verplichte actie aan.

WAARSCHUWING	
NETSNOER ONTKOPPELEN	Haal de stekker uit het stopcontact als het product hapert. Schakel de stroomtoevoer naar het product uit en haal de stekker uit het stopcontact als er rook, een vreemde geur of geluid uit het product komt of als het product is gevallen of de kast is gebroken. Neem contact op met uw dealer voor reparaties. Probeer nooit om het product zelf te repareren. Dit is namelijk gevaarlijk.
NIET WIJZIGEN	De kast van het product niet openen of verwijderen. Haal het product niet uit elkaar. Het product heeft gebieden met hoogspanning. Het openen of verwijderen van productkappen en het aanpassen van het product kan zorgen voor blootstelling aan elektrische schokken, brand of overige risico's. Laat alle onderhoud door bevoegd onderhoudspersoneel uitvoeren.
VERBODEN	Gebruik het product niet als het structurele schade heeft of als de standaard gebarsten of afgebladderd is. Indien beschadigingen zoals barsten optreden of het apparaat ongewoon wankelt, mag het onderhoud alleen worden uitgevoerd door bevoegde onderhoudstechnici. Als het product in deze staat wordt gebruikt, kan het product vallen of persoonlijk letsel veroorzaken.

WAARSCHUWING

Hanteren van het netsnoer.

 VERBODEN	Kras het snoer niet en pas het niet aan. • Plaats geen zware voorwerpen op het snoer. • Laat het gewicht van het product niet op het snoer rusten. • Bedek het snoer niet met een kleed, enz. • Het snoer niet buigen, draaien of er met grote kracht aan trekken. • Let erop dat het snoer niet wordt verwarmd. Behandel het netsnoer met zorg. Beschadiging van het snoer kan leiden tot brand of een elektrische schok. Als het snoer beschadigd raakt (blootliggende draden, gebroken draden etc.), schakel het product uit, ontkoppel vervolgens het netsnoer van het stopcontact. Vraag uw dealer om het te vervangen.
 NIET AANRAKEN	Raak de stekker niet aan als u donder hoort. Dit kan resulteren in een elektrische schok.
 NIET MET NATTE HANDEN AANRAKEN	Het netsnoer niet aansluiten of loskoppelen met natte handen. Dit kan een elektrische schok veroorzaken.
 VEREIST	Gebruik de voedingskabel die bij dit product is meegeleverd volgens de specificaties in de tabel met voedingskabels. Overschrijd de opgegeven spanning van de stroomvoeding van het product niet op de plaats van installatie. Dit kan brand of een elektrische schok veroorzaken. Raadpleeg de informatie over de spanning van de stroomvoeding in de productspecificaties. Neem contact met ons op als er geen stroomkabel is meegeleverd met dit product. Gebruik voor alle andere gevallen de voedingskabel met het stekkertype dat overeenkomt met het stopcontact waar het product zich bevindt. De compatibele voedingskabel komt overeen met de wisselspanning van de stroombron en is goedgekeurd door, en voldoet aan, de veiligheidsnormen die in het land van aankoop van toepassing zijn.
 MOET GEAARD ZIJN	Dit product is ontworpen om te worden gebruikt met een geaarde voedingskabel. Als de voedingskabel niet geaard is, kan een elektrische schok worden veroorzaakt. Zorg ervoor dat de voedingskabel direct op het stopcontact is aangesloten en correct geaard is. Gebruik geen adapteromvormer met 2-pinsstekker.
 VEREIST	Installeer het product in overeenstemming met de volgende informatie. Als u het product vervoert, verplaatst of installeert, gebruik dan zoveel mensen als nodig om het product op te tillen zonder lichamelijk letsel of schade aan het product te veroorzaken. Raadpleeg de bij de optionele montageonderdelen geleverde handleiding voor gedetailleerde informatie over bevestiging of verwijdering. Bedek de ventilatieopeningen van het product niet. Onjuiste installatie van het product kan leiden tot schade aan het product, een elektrische schok of brand. Installeer het product niet in de onderstaande locaties: • Smalle ruimtes en slecht geventileerde ruimtes. • Niet in de buurt van een radiator, andere warmtebronnen of in direct zonlicht. • Ruimtes met continue trillingen. • Vochtige, stoffige, dampende of vettige omgevingen. • Een omgeving waarin corrosieve gassen (zwaveldioxide, waterstofsulfide, stikstofdioxide, chloor, ammonia, ozon, etc.) aanwezig zijn. • Buiten. • Omgevingen met hoge temperatuur waar de vochtigheid snel kan veranderen en er zich condens kan vormen. Monteer het product niet in een opstelling of positie die niet in de GEBRUIKSHANDLEIDING wordt beschreven. Raadpleeg de productspecificaties voor wat betreft het beschikbare kantelbereik wanneer u het product installeert.

WAARSCHUWING

VEREIST

Voorkom omkantelen of vallen bij aardbevingen of andere schokken.
Om persoonlijk letsel of schade aan het product te vermijden, veroorzaakt door omvallen vanwege aardbevingen of andere schokken, moet u het product in een stabiele omgeving plaatsen en maatregelen nemen om omvallen te voorkomen. Met de maatregelen om vallen en omkantelen te voorkomen, kan het risico op letsel worden verkleind, maar deze zijn mogelijk niet bij alle aardbevingen effectief.

- Het product moet worden gemonteerd op een goedgekeurde flexibele arm (bijv. met TUEV GS-keurmerk) of standaard die het gewicht van het product kan dragen, om schade en lichamelijk letsel te voorkomen die kunnen voortvloeien uit het omvallen of kantelen van het product.
- Gebruik alleen de schroeven die uit de standaard van het product zijn verwijderd of de gespecificeerde schroeven om schade aan het product of de standaard te voorkomen.
- Draai alle schroeven vast (aanbevolen bevestigingskracht: 98 - 137 N•cm) wanneer u het product installeert op een flexibele arm of standaard. Een losse schroef kan ervoor zorgen dat het product valt, waardoor het beschadigd kan raken of lichamelijk letsel kan ontstaan.
- Het bevestigen van de flexibele arm moet door twee of meer personen worden uitgevoerd als het product niet met de voorkant naar beneden op een vlak oppervlak kan worden geplaatst tijdens de installatie.

Stabiliteitsgevaar.
Het product kan vallen en ernstig lichamelijk letsel of de dood veroorzaken. Om letsel te voorkomen, moet het product stevig worden bevestigd aan de vloer of muur in overeenstemming met de installatie-instructies.
Menig letsel, met name bij kinderen, kan worden voorkomen door enkele eenvoudige voorzorgsmaatregelen te nemen, zoals:

- Gebruik ALTIJD voeten of installatiemethoden die door de fabrikant van de productset worden aanbevolen.
- Gebruik ALTIJD meubilair dat het product veilig kan ondersteunen.
- Zorg er ALTIJD voor dat het product niet over de rand van het ondersteunde meubilair hangt.
- Licht kinderen ALTIJD voor over de gevaren van het klimmen op meubilair om bij het product of de bedieningselementen te komen.
- Werk kabels en snoeren die aan uw product zijn bevestigd ALTIJD weg, zodat u er niet over kunt struikelen en er niet aan kunt trekken of grijpen.
- Plaats een product NOOIT op een onstabiele plek.
- Plaats het product NOOIT op hoog meubilair (zoals kasten of boekenkasten) zonder zowel het meubilair als het product te verankeren aan een daarvoor geschikt ondersteuningspunt.
- Plaats het product NOOIT op een (tafel)laken of ander materiaal dat u tussen het product en het ondersteunende meubilair plaatst.
- Leg NOOIT dingen die kinderen zouden kunnen verleiden omhoog te klimmen, zoals speelgoed en afstandsbedieningen, bovenop het product of het meubilair waarop het product is geplaatst.
- Gebruik ALTIJD accessoires voor wandmontage wanneer de monitor op een hoge plek wordt geïnstalleerd. Plaats het product NOOIT op een monitorstandaard wanneer het op een hoge plek wordt geïnstalleerd.

Als het bestaande product wordt verplaatst, gelden dezelfde regels als hierboven.

VERBODEN

Plaats dit product niet op een hellende of wankele wagen, standaard of tafel. Dit kan leiden tot vallen of omkantelen en kan persoonlijk letsel veroorzaken.

VERBODEN

Steek geen voorwerpen in de gleuven in de behuizing. Dit kan leiden tot elektrische schokken, brand of een defect van het apparaat. Houd objecten uit de buurt van kinderen en baby's.
Als er objecten in de sleuf van de behuizing terecht komen, schakel dan het product uit en trek de stekker uit het stopcontact. Neem contact op met uw dealer voor reparaties.

NIET NAT MAKEN

Mors geen vloeistoffen in de behuizing en gebruik het product niet in de buurt van water.
Schakel onmiddellijk het product uit, haal de stekker van het product uit het stopcontact en laat onderhoud uitvoeren door bevoegde onderhoudstechnici. Dit kan een elektrische schok of brand veroorzaken.
Installeer het product niet onder apparatuur die water afgeeft, zoals airco's.

WAARSCHUWING	
VERBODEN	Gebruik geen ontvlambare gasnevel om stof te verwijderen bij het reinigen van het product. Dit kan brand veroorzaken.
VERBODEN	Gebruik van de monitor mag niet gepaard gaan met fatale risico's of gevaar dat onmiddellijk kan leiden tot de dood, lichamelijk letsel, ernstige fysieke schade of ander verlies, waaronder beheersing van de nucleaire reactie in een nucleaire faciliteit, medisch levensondersteunend systeem en beheersing van raketlancering in een wapensysteem.

LET OP!	
Behandeling van het netsnoer.	
VEREIST	De monitor moet dicht bij een gemakkelijk toegankelijk stopcontact worden geplaatst.
VEREIST	Wanneer u het netsnoer aansluit op de AC-ingang van het product, zorg er dan voor dat de aansluiting volledig en stevig is geplaatst. Een onvolledige aansluiting van het netsnoer kan oververhitting van de stekker veroorzaken; er kan stof in de stekkeraansluiting komen wat tot brand kan leiden. Aanraken van de pennen van een gedeeltelijk ingestoken stekker kan een elektrische schok veroorzaken.
VEREIST	Hanteer het netsnoer volgens onderstaande instructies om brand of een elektrische schok te vermijden. • Sluit het netsnoer aan of koppel het los door de stekker vast te houden. • Haal het netsnoer uit het stopcontact voordat u het product reinigt of wanneer u het product langere tijd niet gaat gebruiken. • Als het netsnoer of de stekker warm of beschadigd is, haalt u het netsnoer uit het stopcontact en neemt u contact op met een gekwalificeerd onderhoudstechnicus.
VEREIST	Stof de stekker regelmatig af met een zachte droge doek.
VEREIST	Zorg er voor het verplaatsen van het product voor dat de monitorstroom is uitgeschakeld, haal daarna de stekker uit het stopcontact en controleer of alle kabels waarmee het product met andere apparaten is verbonden, zijn losgekoppeld.
VERBODEN	Gebruik het netsnoer niet met een verdeelstekker. Het gebruik van een verlengsnoer kan brand veroorzaken door oververhitting.
VEREIST	Bevestig dat het distributiesysteem in de gebouwinstallatie een stroomonderbreker met een (maximaal) nominaal vermogen van 120/240 V, 20 A heeft.
VERBODEN	Bind het netsnoer en USB-kabel niet samen vast. Dit kan warmte vasthouden en brand veroorzaken.
VERBODEN	Klim niet op de tafel waarop het product is geïnstalleerd. Installeer het product niet op een verrijdbare tafel als de wielen van de tafel zijn niet goed vergrendeld. Het product kan vallen waardoor schade aan het product of persoonlijk letsel kan ontstaan.

LET OP!	
VEREIST	Installatie, verwijdering en aanpassing van de standaard. • Ga voorzichtig te werk wanneer u aan de standaard trekt om te voorkomen dat uw vingers bekneld raken. • Als er een voet is die met schroeven wordt gemonteerd, houd dan de monitorvoet stevig vast terwijl u de schroeven verwijdert om te voorkomen dat de monitorvoet valt. Dit kan persoonlijk letsel veroorzaken. • Houd de basis stevig vast wanneer u deze van de standaard verwijdert, om te voorkomen dat deze kan vallen. Hierdoor kan lichamelijk letsel ontstaan. • Voordat u het scherm draait, moet u het netsnoer en alle kabels loskoppelen van het product. Anders kunnen het netsnoer of de kabels met overmatige kracht trekken en lichamelijk letsel of schade aan het product veroorzaken. • Wanneer u het scherm draait, moet u het naar de hoogste stand schuiven en op de maximale kanteling instellen. Anders kan lichamelijk letsel ontstaan of kan het scherm op het bureau vallen.
VEREIST	Raadpleeg de productspecificaties voor wat betreft het beschikbare kantelbereik wanneer u het product op een flexibele arm installeert. Kantel de monitor niet meer dan 5 graden omlaag. In dat geval kan het LCD-paneel losraken en er mogelijk uit vallen met schade aan het product of lichamelijk letsel tot gevolg.
VERBODEN	Duw niet tegen het product aan en klim er niet op. Pak het product niet vast en ga er niet aan hangen. Niet met harde voorwerpen over het product wrijven of erop tikken. Het product kan vallen waardoor schade aan het product of persoonlijk letsel kan ontstaan.
VERBODEN	Sla niet tegen het scherm. Duw niet tegen het scherm met puntige voorwerpen. Dit kan ernstige schade aan het product of lichamelijk letsel veroorzaken.
VERBODEN	Blijf niet langdurig in contact met onderdelen van het product die warm worden. Dit kan leiden tot brandwonden bij lage temperaturen.
VEREIST	Geschikt voor entertainmentdoeleinden bij gecontroleerd omgevingslicht om storende reflecties op het scherm te voorkomen.
VERBODEN	Sluit geen hoofdtelefoon aan op het product terwijl u deze draagt. Afhankelijk van het volumeniveau kan dit uw oren beschadigen en gehoorverlies veroorzaken.
VERBODEN	Speel niet met de plastic zak die het product bedekt. Gebruik deze zak niet voor andere doeleinden. Om verstikkingsgevaar te voorkomen, mag u deze zak niet over uw hoofd, neus of mond plaatsen. Plaats deze zak niet over het hoofd, de neus of de mond van iemand anders. Houd deze zak uit de buurt van kinderen en baby's.
VEREIST	We raden aan om de ventilatieopening minimaal één keer per maand schoon te vegen. Nalatigheid kan leiden tot elektrische schok of schade aan het product.
VEREIST	Reinig, om de betrouwbaarheid van het product te garanderen, de ventilatieopeningen aan de achterkant van de kast minimaal één keer per jaar om vuil en stof te verwijderen. Nalatigheid kan leiden tot elektrische schok of schade aan het product.
VEREIST	Vermijd locaties met extreme temperaturen en vochtigheid. Als u dit niet doet, kan dit leiden tot brand, een elektrische schok of schade aan het product. De gebruiksomgeving voor dit product is als volgt: • Gebruikstemperatuur: 5 °C tot 35 °C/41 °F tot 95 °F/luchtvochtigheid: 20% tot 80% (zonder condensatie) • Opslagtemperatuur: -10 °C tot 60 °C/14 °F tot 140 °F/luchtvochtigheid: 10% tot 85% (zonder condensatie)

Beeldpersistentie

Geef een stilstaand beeld niet gedurende langere tijd weer, omdat dit een restbeeld kan veroorzaken.

- Geef geen beelden weer die herhaaldelijk en met een hoge snelheid trillen of flitsen;
- Geef een enkel stilstaand beeld niet weer gedurende lange tijd.
- Een van de methoden om beeldpersistentie te voorkomen, is door regelmatig van afbeelding te wisselen met behulp van computerenergiebeheer of schermbeveiliging.

Aanbevolen gebruik en onderhoud

■Aanbevolen gebruik

Ergonomie

U KUNT VERMOEIDHEID VAN UW OGEN, SCHOUDERS EN NEK TOT EEN MINIMUM BEPERKEN DOOR DE MONITOR CORRECT TE PLAATSEN EN GOED AF TE STELLEN. CONTROLEER DE VOLGENDE PUNTEN WANNEER U DE MONITOR INSTALLEERT:

De volgende aanbevelingen bieden maximale ergonomische resultaten:

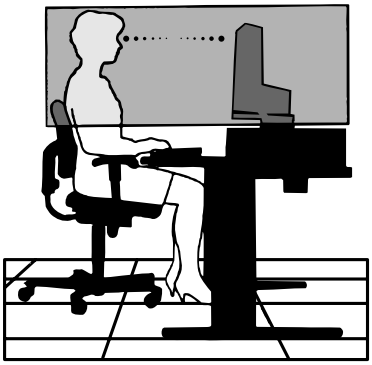

- Voor een optimaal resultaat laat u de monitor eerst 20 minuten opwarmen. Geef een stilstaand beeld niet gedurende langere tijd weer, omdat dit een restbeeld kan veroorzaken.
- Stel de hoogte van de monitor zodanig in dat de bovenzijde van het scherm zich op of net onder ooghoogte bevindt. Uw ogen zouden licht omlaag moeten zijn gericht wanneer u naar het midden van het scherm kijkt.
- Plaats de monitor niet dichter dan 40 cm en niet verder dan 70 cm van uw ogen verwijderd. De optimale afstand voor de monitor is 50 cm.
- Ontspan uw ogen af en toe door elk uur gedurende 5 tot 10 minuten naar een voorwerp te kijken dat minstens 6 meter van u is verwijderd.
- Plaats de monitor in een hoek van 90 graden ten opzichte van ramen en andere lichtbronnen, om eventuele reflecties op het scherm te voorkomen. Stel de hellingshoek van de monitor zodanig in, dat de plafondverlichting niet op het scherm wordt gereflecteerd.
- Als u door het gereflecteerde licht de gegevens op het scherm moeilijk kunt lezen, breng dan een antireflectiefilter op het scherm aan.
- Gebruik de instellingen voor helderheid en contrast om de leesbaarheid te vergroten.
- Gebruik een documenthouder en plaats deze dicht bij de monitor.
- Plaats het voorwerp waar u het meeste naar kijkt (het scherm of het referentiemateriaal) direct voor u, zodat u uw hoofd zo weinig mogelijk hoeft te draaien.
- Knipper vaak met de ogen. Oefeningen doen met de ogen kan spanning op de ogen verminderen. Neem contact op met uw oogarts. Laat uw ogen regelmatig door een arts onderzoeken.
- Om vermoeide ogen te voorkomen kunt u de helderheid aanpassen naar een gematigde instelling. Leg een vel wit papier naast het lcd-scherm voor een referentie van de helderheid.
- Stel het contrast niet op de maximale waarde in.
- Gebruik de fabrieksinstellingen voor de grootte en positie van het beeld, en standaardsignalen.
- Gebruik de vooraf ingestelde waarden voor de kleureninstellingen.
- Gebruik non-interlaced signalen.
- Kies bij een donkere achtergrond niet de primaire kleur blauw om te vermijden dat u moeilijk leest en uw ogen sneller vermoeid raken.

Voor meer informatie over het inrichten van een gezonde werkomgeving, schrijft u naar American National Standard for Human Factors Engineering of Computer Workstations - ANSI/HFES 100-2007 - The Human Factors Society, Inc. P.O. Box 1369, Santa Monica, Californië 90406.

■Onderhoud

Het lcd-scherm schoonmaken

- Als het lcd-scherm stoffig is, reinig het scherm dan voorzichtig met een zachte doek.
- Maak het oppervlak van het lcd-scherm schoon met een pluisvrije, niet-schurende doek. Vermijd het gebruik van reinigingsvloeistoffen of glasreinigers.
- Gebruik nooit hard of ruw materiaal om het lcd-scherm schoon te vegen.
- Druk niet te hard op het oppervlak van het lcd-scherm.
- Gebruik geen OA-reinigingsmiddel, want hierdoor is het mogelijk dat het oppervlak van het lcd-scherm wordt aangetast of verkleurt.

De behuizing schoonmaken

- Schakel de stroom uit en maak de voedingskabel los.
- Veeg de behuizing voorzichtig schoon met een zachte doek.
- Om de behuizing te reinigen, maakt u een doek met een neutraal reinigingsmiddel en wat water een beetje vochtig, veegt u de behuizing schoon en veegt u met een droge doek alles vervolgens droog.

OPMERKING: Maak de behuizing daarom NIET schoon met een product dat benzeen, verdunningsmiddel, alkalisch reinigingsmiddel, een reinigingsproduct op basis van alcohol, glasreinigingsmiddel, boenmiddel, glansmiddel, zeeppoeder of insecticide bevat. Zorg ervoor dat de behuizing niet gedurende lange tijd in contact komt met rubber of vinyl. Deze vloeistoffen en stoffen kunnen ertoe leiden dat de verflaag wordt aangetast, gaat barsten of afschilfert.

Handelsmerken en softwarelicentie

■Handelsmerken

DisplayPort™ en het DisplayPort™ logo zijn handelsmerken van de Video Electronics Standards Association (VESA®) in de Verenigde Staten en ander landen.

MultiSync® is een handelsmerk of gedeponeerd handelsmerk van Sharp NEC Display Solutions, Ltd. in Japan en andere landen.

USB Type-C® en USB-C® zijn gedeponeerde handelsmerken van USB Implementers Forum.

De termen HDMI, HDMI High-Definition Multimedia Interface, HDMI Trade dress en de HDMI logo's zijn handelsmerken of gedeponeerde handelsmerken van HDMI Licensing Administrator, Inc.

Alle overige merk- en productnamen zijn handelsmerken of gedeponeerde handelsmerken van hun respectieve eigenaren.

Meegeleverde onderdelen

Mocht er een onderdeel ontbreken, neem dan contact op met uw dealer.

☐ LCD-monitor: 1

☐ Kabelhouder: 1

☐ Netsnoer

☐ Basis: 1

☐ Signaalkabel (DisplayPort-kabel, USB-C-kabel, USB3.1-kabel, ControlSync-kabel): 4

☐ Installatiehandleiding: 1

Installeren

■Het bevestigen van de basis

1. Plaats de monitor met de voorzijde omlaag op een niet-schurend oppervlak (Afbeelding 1).
2. Draai de voet 90 graden, zoals weergegeven in Afbeelding 1.
3. Bevestig het voetstuk aan de monitorvoet en draai de schroef aan de onderkant van het voetstuk vast (Afbeelding 2).

TIP: Voer deze procedure in omgekeerde volgorde uit als u de monitor opnieuw wilt inpakken.

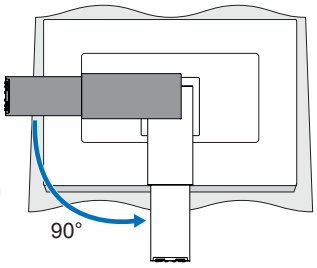

Afbeelding 1

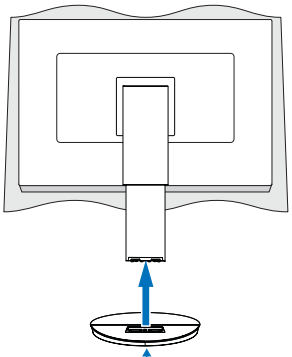

Afbeelding 2

■Hoogte- en hoekverstelling

Houd de monitor aan weerszijden vast en stel de schermpositie naar wens bij.

Houd voor schermrotatie (draaien) beide zijden van de monitor vast, til het scherm naar de hoogst mogelijke stand en draai het scherm van de liggende naar de staande stand.

U kunt de menurotatie van het OSD (On-Screen Display) (Schermweergave) aanpassen aan de schermrotatie. Raadpleeg de instructies voor “OSD ROTATION <OSD-rotatie>” (zie pagina 29).

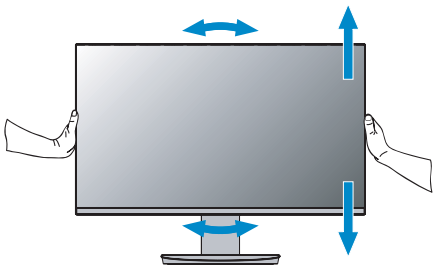

Roteren en omhoog en omlaag zetten

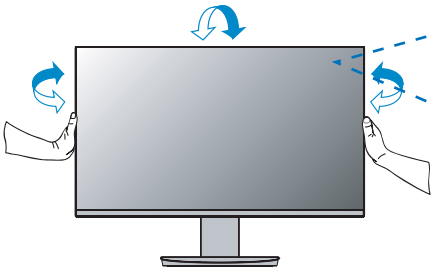

Kijkhoek instellen

OPMERKING:

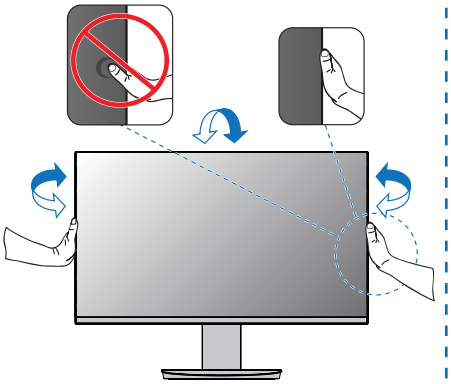

■Het verwijderen van de standaard

TIP: Ga voorzichtig te werk als u de monitorvoet verwijdert.

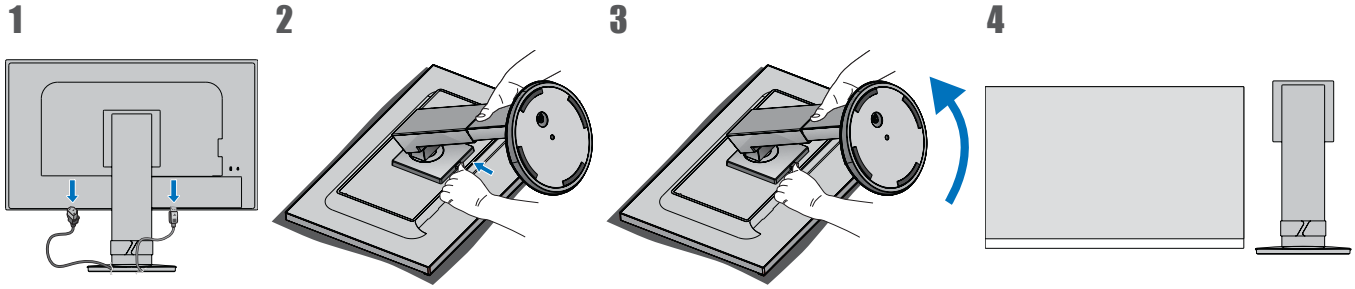

Naam van onderdelen en aansluiten van randapparatuur

■Vooraanzicht

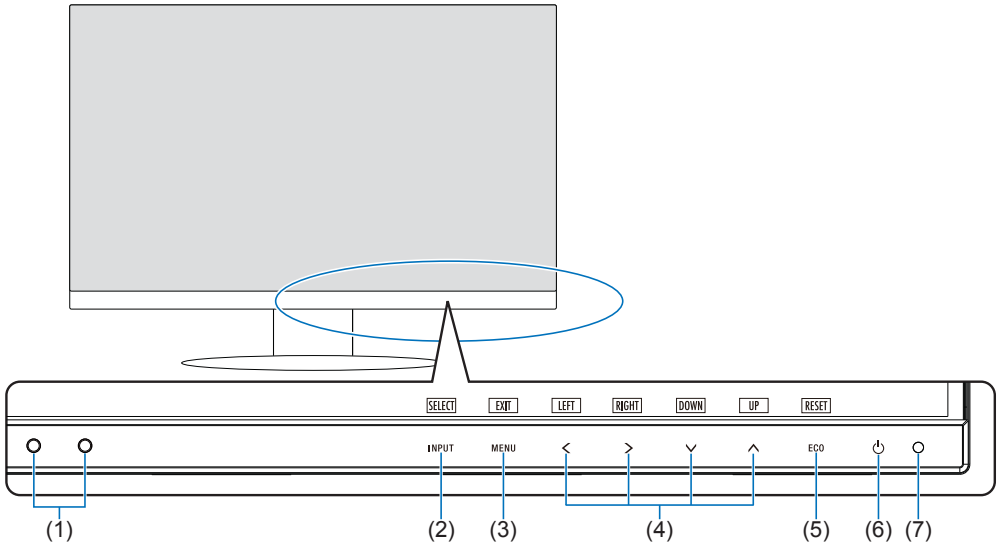

(1) **Omgevingslichtsensor Personensensor**

(2) **INPUT-toets (Invoer)**

(3) **MENU-toets**

(4) **< > ∨ ∧-toets**

(5) **ECO-toets**

(6) **POWER (⏻)-toets (Aan/uit)**

(7) **Aan/uit-led**
(zie pagina 22)

Naam van onderdelen en aansluiten van randapparatuur

■Achteraanzicht

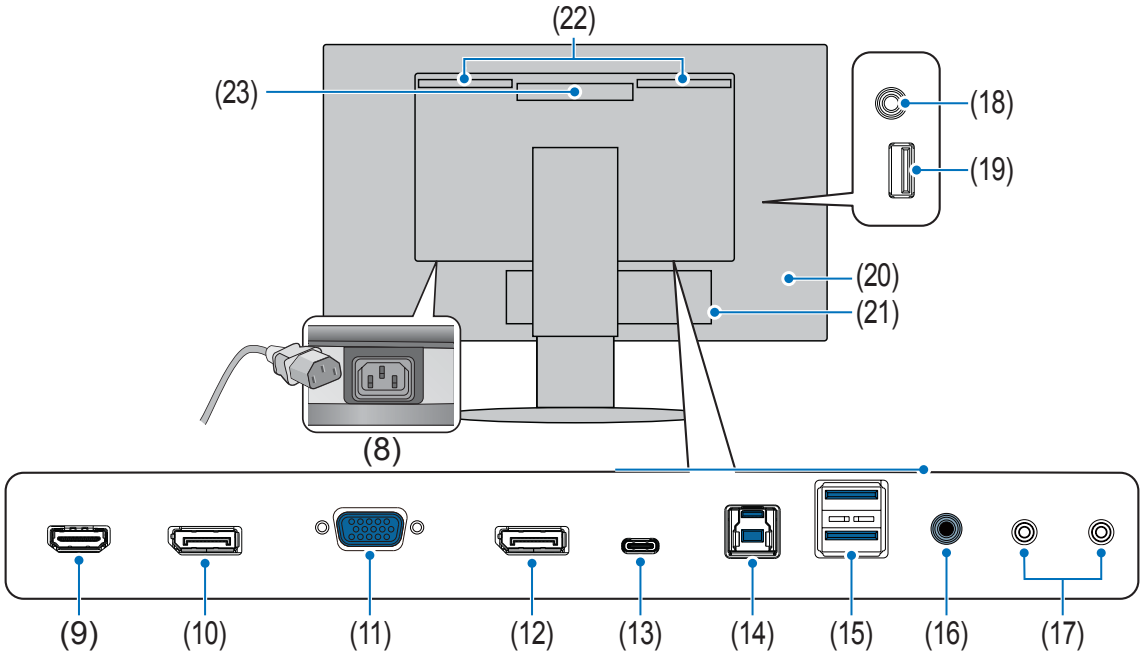

(8) AC-ingang (zie pagina 18)

(9) HDMI-ingang

Ingang HDMI-signalen (zie pagina 16).

(10) DisplayPort-uitgang

Uitgang DisplayPort-signalen.
Maakt verbinding met de DisplayPort-ingang van een andere monitor.

(11) VGA-ingang (mini D-Sub 15-pin)

Analoge ingang voor RGB-signalen.

(12) DisplayPort-ingang

Ingang DisplayPort-signalen (zie pagina 17).

(13) USB Type-C (upstream) poort

Aansluiting voor externe apparatuur die compatibel is met USB Type-C®, zoals een computer (zie pagina 17).

Voor het opladen van een aangesloten USB-apparaat (USB Power delivery). Zie pagina “Productspecificaties”.

TIP:
- Ondersteunt DisplayPort-signalen wanneer een aangesloten USB Type-C-apparaat voldoet aan USB Power Delivery.
- Functioneert als USB-hub.
- Zorgt voor stroomtoevoer naar een aangesloten apparaat wanneer de functie is ingeschakeld in het OSD-menu (“USB FUNCTIONALITY <USB-functionaliteit>” moet zijn ingesteld op “AUTO”, “ON <Aan>”).

(14) USB Type-B-poort

Maakt verbinding met externe apparatuur zoals een computer. Gebruik deze poort om de monitor te bedienen vanaf aangesloten externe apparatuur.

(15) USB Type-A-poort

Aansluiting voor USB-apparaten.

(16) Audio-ingang

Ingang voor het geluidssignaal van externe apparatuur zoals een computer of afspeelapparaat.

(17) ControlSync IN/OUT

Aansluiting met de meegeleverde ControlSync-kabel.
Zie pagina 36.

(18) Ingang voor hoofdtelefoon

Aansluiting voor hoofdtelefoons.

Het audio-uitgangssignaal wordt altijd naar de hoofdtelefooningang geleid als een hoofdtelefoon op de monitor is aangesloten. Er komt dan geen geluid uit de luidsprekers van de monitor.

(19) USB Type-A-poort

Maakt verbinding met USB-apparaten.

(20) Beveiligingssleuf (zie pagina 46)

(21) Label

(22) Luidspreker

(23) Ventilatieopeningen

Sluit apparaten aan op de monitor.

Schakel de stroom van uw computer uit voordat u aansluitingen maakt.

TIP: Plaats uw handen aan elke kant van de monitor om het paneel tot een maximale kantelhoek te kantelen (35° omhoog, 5° omlaag) en til het omhoog naar de hoogste positie. Dit biedt gemakkelijker toegang tot de poorten voor het aansluiten van kabels.

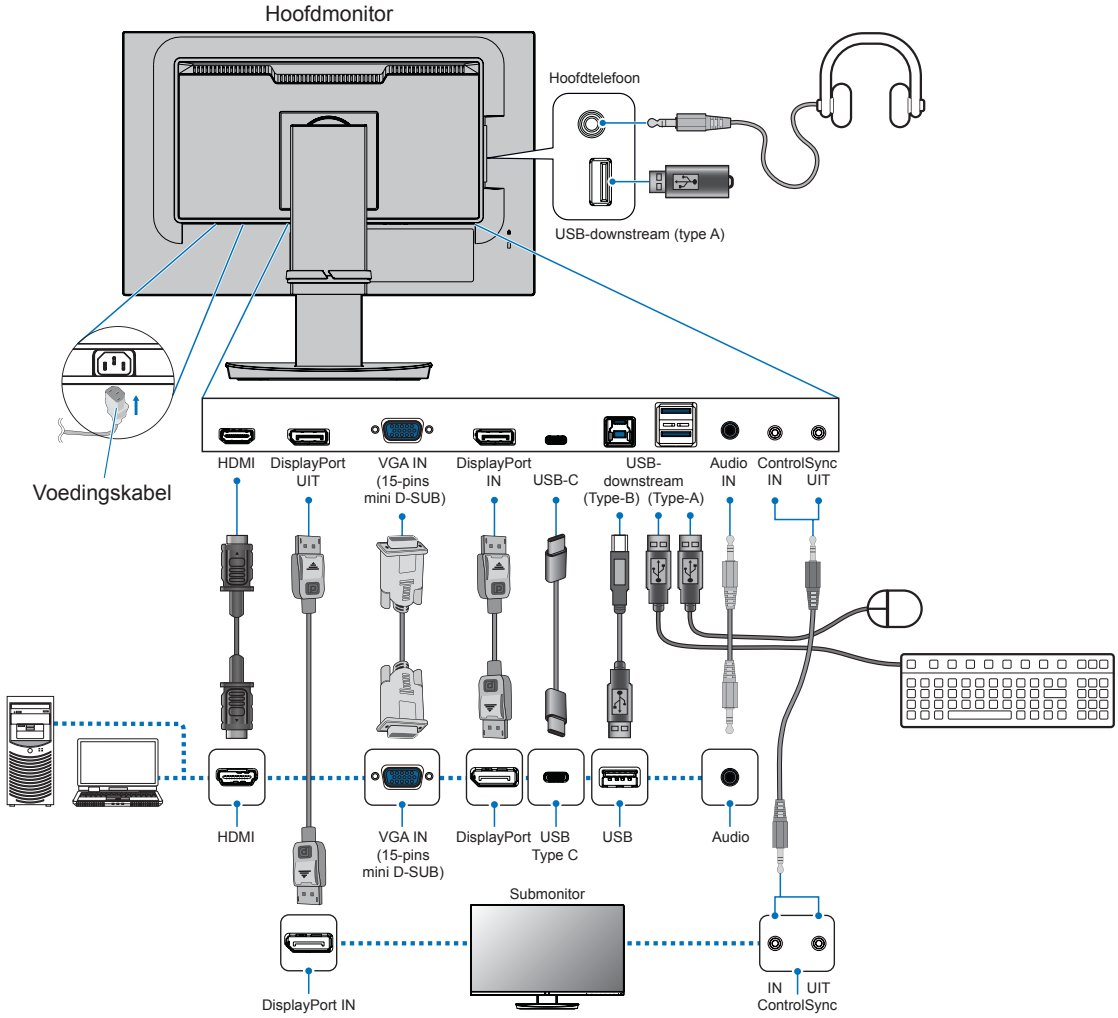

Gebruik afgeschermde kabels om de volgende terminals aan te sluiten om aan de EMC-voorschriften te voldoen: HDMI IN, DisplayPort IN, neerwaartse USB-poort (type-A), opwaartse USB-poort (type-B) en USB-C®-poort. Gebruik afgeschermde kabels met ferrietkern om de volgende terminals aan te sluiten: VGA IN.

OPMERKING:

- Aanpassing van de volumeregelaar naar andere instellingen dan de middenpositie kan de uitgangsspanning van de oor-/hoofdtelefoon verhogen en daarmee het geluidsdrukniveau.
- Verkeerde kabelaansluitingen kunnen leiden tot een onbetrouwbare werking, de beeldkwaliteit/onderdelen van de LCD-module beschadigen en/of de levensduur van de module inkorten.
- Zorg ervoor dat de signaalkabel volledig is aangesloten op de monitor en de computer.
- Controleer het USB-flashstation indien nodig op virussen.

Raadpleeg “Hoogte- en hoekverstelling” voor aanpassing van de schermpositie.

Naam van onderdelen en aansluiten van randapparatuur

■Digitale invoer

- HDMI – High-definition digitale video- en audiosignaalaansluiting naar een computer, streaming mediaspeler, Blu-ray-speler, gameconsole, enz.
- DisplayPort – High-definition digitale video- en audiosignaalaansluiting met een computer.
- USB Type-C – Ondersteunt DisplayPort ingang van high definition digitale video- en audiosignaalaansluiting (DisplayPort Alt Mode alleen op USB Type-C) met een computer. Deze weergave ondersteunt geen andere USB-type C Alt-modi zoals MHL en HDMI. Deze poort kan niet worden gebruikt voor USB-apparaten zoals muizen, toetsenborden of USB-sticks.

Afhankelijk van de computer moet de audio mogelijk handmatig worden ingesteld voor uitvoer via de DisplayPort-, HDMI- of USB Type-C-verbinding. Raadpleeg de gebruikershandleiding van de computer.

Het type video-aansluitingen dat kan worden gebruikt om verbinding met een computer te maken, is afhankelijk van de video-adapter van de computer.

Voor HDCP-inhoud

HDCP is een systeem ter voorkoming van het illegaal kopiëren van videogegevens die zijn verzonden via een digitaal signaal. Als u geen materiaal kunt weergeven via de digitale ingang betekent dit niet per se dat de monitor niet goed functioneert. Bij het implementeren van HDCP kan het voorkomen dan bepaalde inhoud wordt beschermd door HDCP en deze wordt daardoor mogelijk niet weergegeven vanwege de beslissing/bedoeling van de HDCP-gemeenschap (Digital Content Protection, LLC). HDCP-video-inhoud bestaat over het algemeen uit commercieel geproduceerde Blu-rays en dvd's, televisie-uitzendingen en streaming mediadiensten.

■Een computer aansluiten met HDMI

- Gebruik een HighSpeed HDMI-kabel met het HDMI-logo.
- Het kan even duren voordat het signaal wordt weergegeven na het inschakelen van de computer.
- Sommige videokaarten of stuurprogramma's geven het beeld mogelijk niet correct weer.
- Als de stroomvoorziening van een monitor wordt ingeschakeld nadat de aangesloten computer is aangezet, wordt er soms geen beeld weergegeven. In dit geval zet u de computer uit en vervolgens weer aan.

■Op een computer aansluiten met DisplayPort

- Gebruik een gecertificeerde DisplayPort-kabel.
- Het kan even duren voordat het signaal wordt weergegeven na het inschakelen van de computer.
- Wanneer u een DisplayPort-kabel aansluit op een onderdeel met een signaalconversieadapter, wordt er soms geen beeld weergegeven.
- Sommige DisplayPort-kabels hebben een vergrendelingsfunctie. Wanneer u deze kabel wilt verwijderen, houdt u de bovenste knop ingedrukt, zodat het slot wordt ontgrendeld.
- Als de stroomvoorziening van een monitor wordt ingeschakeld nadat de aangesloten computer is aangezet, wordt er soms geen beeld weergegeven. In dit geval zet u de computer uit en vervolgens weer aan.
- Beeldinvoer van de DisplayPort-ingang uitgangen van de DisplayPort-uitgang.

■Aansluiten op een computer met USB Type-C (upstream)

- Gebruik bij gebruik van de USB Type-C-poort voor video/audio een SuperSpeed USB-kabel met het USB-conformiteitslogo.
- Een HighSpeed USB-kabel (USB 2.0) of oplaadkabel ondersteunt geen video-/audiotransmissie.
- Gebruik bij gebruik van de USB Type-C-poort voor video/audio een computerpoort die de DP Alt Mode ondersteunt.
- HDMI Alt Mode of MHL wordt niet ondersteund.
- Als u de batterij van de computer oplaadt (Power Delivery) (Vermogensafgifte), gebruik dan een computer en kabel die vermogensafgifte via USB ondersteunen.
- Het kan enkele seconden duren voordat de monitor het USB-signaal herkent. Koppel de USB-kabel niet los of sluit hem niet opnieuw aan terwijl het signaal wordt herkend.
- Voordat u de aan/uit-schakelaar van de monitor uitzet of een aangesloten computer uitschakelt, moet u de USB-functie uitschakelen en het USB-apparaat uit de monitor verwijderen. Als het USB-apparaat niet correct wordt losgekoppeld, kunnen er gegevens verloren gaan of beschadigd raken.
- Beeldinvoer van USB Type-C (upstream)-poortuitgangen van de DisplayPort-uitgang.
- Er is geen garantie dat de monitor werkt met alle USB-apparaten die in de handel verkrijgbaar zijn.

Aansluiten van het netsnoer.

1. Sluit het netsnoer aan op de AC-ingang.
2. Sluit het netsnoer aan op een stopcontact.

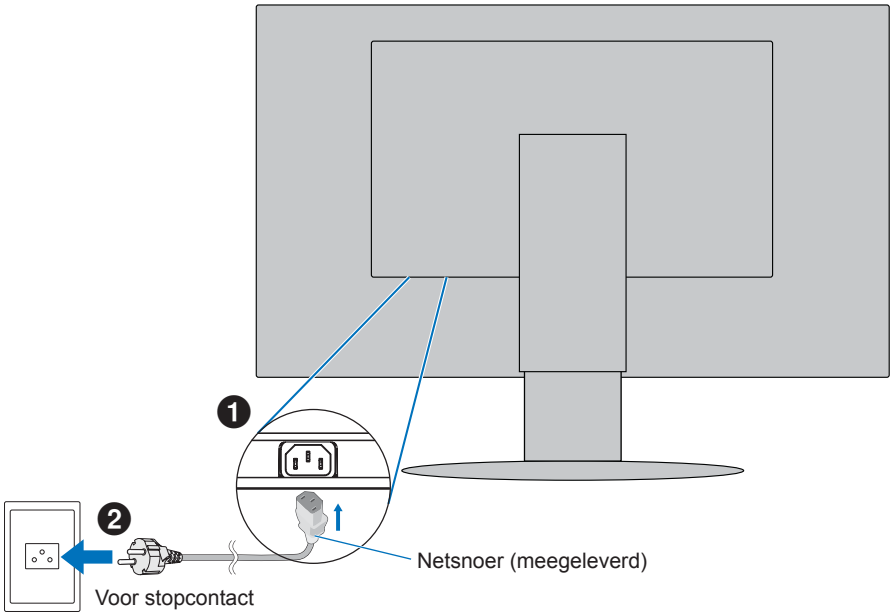

OPMERKING: Zorg ervoor dat de monitor van genoeg stroom wordt voorzien. Raadpleeg voeding in de “Productspecificaties” op pagina 43.

Gebruik van de kabelhouder

1. Plaats de kabelbehuizing op de voet.
2. Plaats de kabels stevig en gelijk verdeeld in de kabelbehuizing.

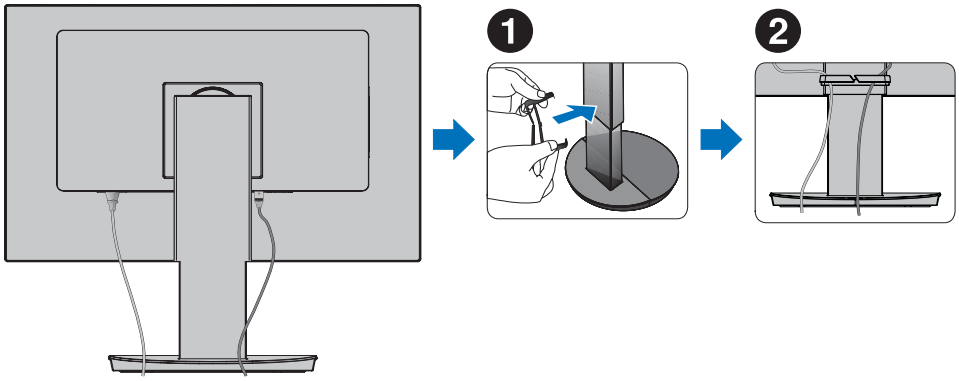

OPMERKING: Controleer of het monitorscherm nog goed hoger en lager kan worden gezet en gedraaid kan worden nadat u de kabels hebt aangesloten.

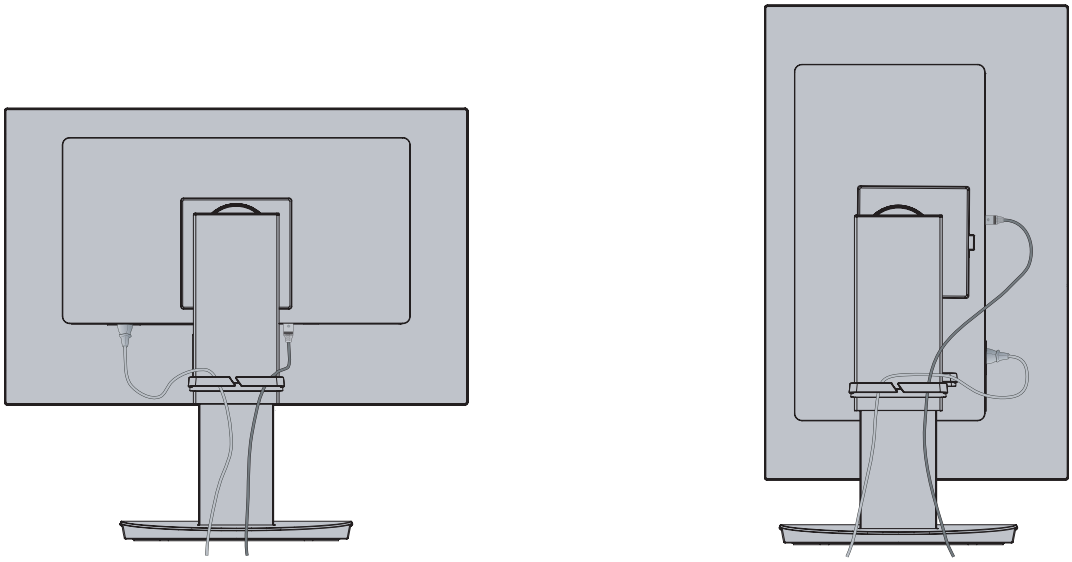

De stroom in-/uitschakelen

De stroom in-/uitschakelen

1. Schakel de monitor in door op de POWER-toets (Aan/uit) te drukken.

   OPMERKING: In geval van problemen raadpleegt u de sectie Problemen oplossen in deze Gebruikershandleiding (zie pagina 38).

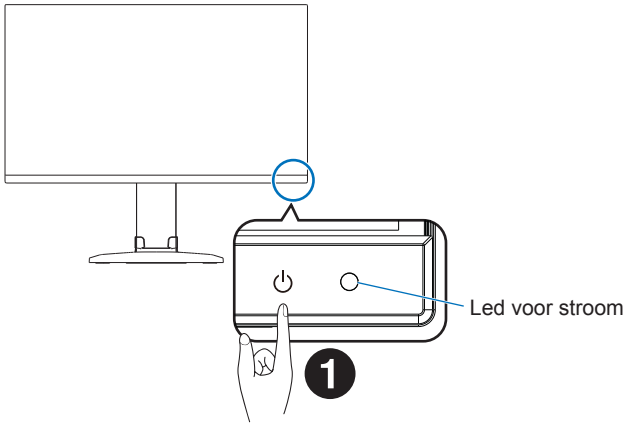

2. Schakel de computer in.

   De aan/uit-led van deze monitor gaat branden.

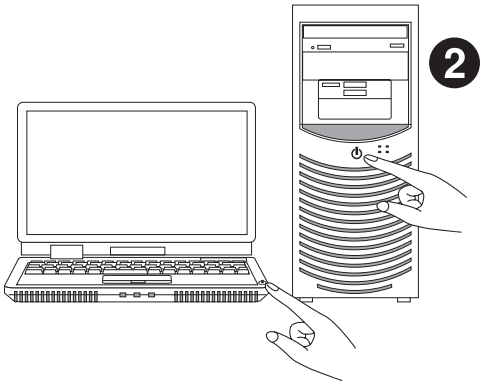

■Status van de monitor en patronen van de led voor stroom

De energiebeheerfunctie is een energiebesparende functie waarmee automatisch het energieverbruik van de monitor wordt gereduceerd als het toetsenbord of de muis gedurende een bepaalde periode niet wordt gebruikt.

Led voor stroom	Status	Energieverbruik	Toestand
Blauw*1	Maximaal gebruik	Ongeveer 118 W (EA242F/EA272F)	Alle functies werken
Blauw*1	Normale werking	Ongeveer 19 W (EA242F/EA272F)	Standaardinstelling.
Geel	Standby-modus	Ongeveer 0,30 W*2 (EA242F/EA272F)	• De monitor heeft een bepaalde tijd geen videosignaal ingevoerd. • Als “USB FUNCTIONALITY <USB-functionaliteit>” op “OFF <Uit>” staat.
Uit	Modus uit	Ongeveer 0,25W*2 (EA242F/EA272F)	• Schakel de monitor uit met de POWER-toets (Aan/uit). • Als “USB FUNCTIONALITY <USB-functionaliteit>” op “OFF <Uit>” staat.

*1: Wanneer “LED BRIGHTNESS <LED-helderheid>” (Helderheid led) (zie pagina 28) is ingesteld op laag, brandt de led mogelijk niet.
*2: Het stroomverbruik is afhankelijk van de OSD-instelling en de apparaten die op de monitor zijn aangesloten.

TIP: Deze functie werkt met computers die ondersteuning bieden voor VESA goedgekeurde DPM (Display Power Management).

■Handelingen na de eerste keer inschakelen

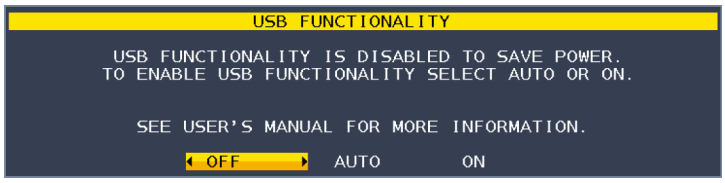

Initiële instelling van “USB FUNCTIONALITY <USB-functionaliteit>”

USB-hub/Type-C functie is uitgeschakeld bij verzending vanuit de fabriek en na FACTORY PRESET om het stroomverbruik te beperken.
Wanneer de monitor voor het eerst wordt ingeschakeld of na een FACTORY PRESET, wordt het USB FUNCTIONALITY bericht weergegeven en kan een van de onderstaande 3 instellingen worden geselecteerd.

“OFF <UIT>”: de “USB FUNCTIONALITY <USB-functionaliteit>” blijft uitgeschakeld.
“AUTO”: de “USB FUNCTIONALITY <USB-functionaliteit>” wordt gebruikt wanneer de monitor is “ON <AAN>”.
“ON <AAN>”: de “USB FUNCTIONALITY <USB-functionaliteit>” wordt gebruikt wanneer de monitor is “ON <AAN>”- of “OFF <UIT>”.

Raak de toetsen “<” en “>” aan om de instelling te kiezen en raak vervolgens de toets “MENU/EXIT” (Menu/sluiten) aan om het bericht te sluiten.

Na deze initiële instelling kunt u uw keuze wijzigen via het OSD-menu.

■Automatische ingangsschakelfunctie

Wanneer signaalkabels op de monitor worden aangesloten, wordt de actieve ingang automatisch geschakeld naar de nieuw aangesloten ingang als “VIDEO DETECT <Video detecteren>” is ingesteld op “FIRST <Eerste>” (zie pagina 28).

Menu-items

Het menuscherm weergeven

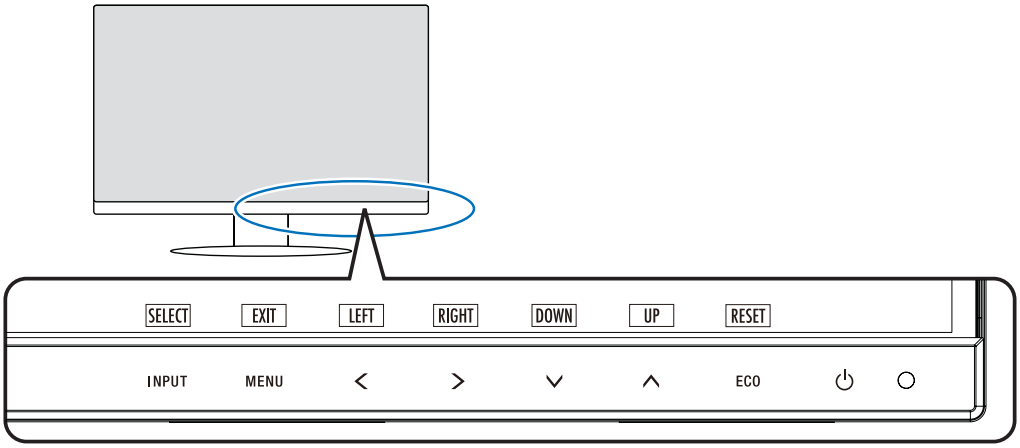

Toets	Functie
INPUT/SELECT (Invoer/selectie)	Wanneer het OSD-menu gesloten is, wordt het menu voor de invoerbron geopend. • Selecteer een ingang. • U kunt direct overschakelen naar de modus “L/B” (“LOW BLUE LIGHT <Weinig blauw licht>”) door deze toets 3 seconden of langer aan te raken wanneer het OSD-menu gesloten is.*1 TIP: Als “VIDEO DETECT <Video detecteren>” is ingesteld op “FIRST <Eerste>”, wordt de actieve ingang automatisch geschakeld naar de nieuw aangesloten ingang. Wanneer het OSD-menu geopend is, worden submenu's in het OSD-menu geopend.
MENU/EXIT (Menu/sluiten)	Hiermee opent u het OSD-menu. Hiermee sluit u de submenu’s en het hoofdmenu. U kunt de opgeslagen instellingen in “CUSTOMIZE SETTING <Instelling aanpassen>” herstellen door deze toets minstens drie seconden aan te raken wanneer het OSD-menu niet geopend is.
LEFT/RIGHT/ UP/DOWN (Links/rechts/ omhoog/omlaag)*2	Hiermee kunt u door het OSD-menu navigeren als dit geopend is. Wanneer het OSD-menu niet geopend is, kunt u een van de volgende toetsen aanraken om het menu voor de aangegeven functie te openen.*1 ^-toets: “BRIGHTNESS <Helderheid>” v-toets: “VOLUME”
ECO/RESET (Eco/ opnieuw instellen)	Wanneer het OSD-menu geopend is, wordt met deze toets een opdracht verzonden om de OSD-instellingen opnieuw in te stellen. Wanneer het OSD-menu niet geopend is, schakelt u met deze toets de status “ECO MODE <Energiebesparingsmodus>” in of uit. U kunt een modus instellen vanuit “OFF <Uit>”, “1” en “2”.*1 U kunt de functie [AUTO ADJUST] (Automatische regeling) activeren door deze toets minstens drie seconden aan te raken wanneer het OSD-menu niet is geopend (alleen analoge invoer)*1.
POWER (⏻) (Aan/uit)	Schakelt de monitor in of uit.
Aan/uit-led	Geeft aan dat de voeding is in- of uitgeschakeld.

*1: Wanneer de “HOT KEY <Sneltoets>”-functie op “OFF <Uit>” staat, kan deze functie niet worden geselecteerd.
*2: Afhankelijk van de instelling “OSD ROTATION <OSD-rotatie>”, worden de bedieningsaanwijzingen, “LEFT <Links>”, “RIGHT <Rechts>”, “UP <Omhoog>” en “DOWN <Omlaag>” anders weergegeven bij de toetsen <, >, v en ^ (zie pagina 29).

■Voorbeeld van werking

Het menu “BRIGHTNESS <Helderheid>” aanpassen.

1. **Raak de MENU/EXIT (Menu/sluiten)-toets aan om het OSD-menu te openen.**
2. **Raak de INPUT/SELECT (Invoer/selectie)-toets aan om het submenu te openen.**
3. **Raak de toets < of > aan om het helderheidsniveau aan te passen.**
4. **Raak de MENU/EXIT (Menu/sluiten)-toets aan om terug te gaan naar het submenu. Raak de toets nogmaals aan om het OSD-menu te sluiten.**

Het aanpassen van de “BRIGHTNESS <Helderheid>” is voltooid.



Details van menu-items

Hieronder staat een kort overzicht waar de bedieningselementen zich in elk menu-item bevinden.

	**ECO TOOLS (Hulpmiddelen voor energiebesparing):** Milieuvriendelijke ECO-instellingen.
	**SCREEN (Scherm):** Scherminstellingen.
	**COLOR (Kleur):** Kleurinstellingen.
	**TOOLS (Hulpmiddelen):** Volume, enz.
	**MENU TOOLS (Menuhulpmiddelen):** Taal, signaalinformatie, enz.
	**MULTI DISPLAY (Meerdere beeldschermen):** Voor het instellen van monitornummer, doelmonitornummer en afzonderlijk aanpassen.
	**ECO INFORMATION (Informatie voor energiebesparing):** Voor het weergeven van ECO-gerelateerde informatie.
	**INFORMATION (Informatie):** Voor het weergeven van monitorinformatie, zoals ingangen, resolutie, etc.

ECO TOOLS (Hulpmiddelen voor energiebesparing)

Menu ECO TOOLS (Hulpmiddelen voor energiebesparing)	
BRIGHTNESS <Helderheid>	Hiermee stelt u de algemene helderheid van het beeld en de achtergrond op het scherm in. Als “ECO MODE <Energiebesparingsmodus>” is ingesteld op “1” of “2”, wordt er een balk voor “CARBON FOOTPRINT <Koolstofvoetafdruk>” weergegeven.
CONTRAST	Hiermee stelt u de algemene helderheid van het beeld en de achtergrond op het scherm in voor het niveau van het ingangssignaal. **TIP:** Deze functie is uitgeschakeld als “L/B” is geselecteerd in het Color Control System (Kleurenbeheersysteem).
ECO MODE <Energiebesparingsmodus>	Hiermee vermindert u het energieverbruik door het helderheidsniveau te verlagen. **TIP:** Deze functie is uitgeschakeld wanneer “DV MODE <DV-modus>” (zie pagina 25) is ingesteld op “DYNAMIC <Dynamisch>”. Deze functie is uitgeschakeld wanneer het Color Control System (Kleurenbeheersysteem) is ingesteld op “DICOM SIM.”.
OFF <Uit>	Werkt niet.
1	Stelt het bereik van de helderheidsvariabelen in op 80%. De balk voor “CARBON FOOTPRINT <Koolstofvoetafdruk>” wordt weergegeven naast de aanpassingsbalk voor “BRIGHTNESS <Helderheid>”.
2	Stelt het bereik van de helderheidsvariabelen in op 30%. De balk voor “CARBON FOOTPRINT <Koolstofvoetafdruk>” wordt weergegeven naast de aanpassingsbalk voor “BRIGHTNESS <Helderheid>”.
AUTO BRIGHTNESS <Automatische helderheid>	Hiermee wordt de helderheid automatisch aangepast. **TIP:** Deze functie is uitgeschakeld wanneer “DV MODE <DV-modus>” is ingesteld op “DYNAMIC <Dynamisch>”. Deze functie is uitgeschakeld wanneer het Color Control System (Kleurenbeheersysteem) is ingesteld op “DICOM SIM.”.
OFF <Uit>	Werkt niet.
ON (AMBIENT LIGHT) <AAN (Omgevingslicht)>	Hiermee wordt de helderheid automatisch aangepast naar de optimale instelling door het helderheidsniveau van de omgeving te registreren.*1
BLACK LEVEL <Zwartniveau>	Hiermee wordt de helderheid van zwart op het scherm aangepast.
OFF MODE SETTING <Instelling modus uit>	Met Intelligent Power Manager (Intelligent stroombeheer) wordt de monitor op de energiebesparingsmodus ingesteld als er een tijd geen activiteit heeft plaatsgevonden.
OFF <Uit>	De monitor wordt automatisch op de energiebesparingsmodus ingesteld wanneer het ingangssignaal wegvalt.
ON <Aan>	De monitor schakelt automatisch over naar de energiebesparingsmodus wanneer het omgevingslicht onder het niveau komt dat door u is ingesteld. Dit niveau kan worden gewijzigd in de “OFF MODE SENSOR SETTING <Sensorinstelling uit-modus>”. In de energiebesparingsmodus brandt het lampje aan de voorkant van de monitor donkerblauw. In de energiebesparende modus kunt u een van de toetsen aan de voorkant, behalve de toetsen POWER (Aan/uit) INPUT/SELECT (Invoer/selectie), aanraken om terug te keren naar de normale modus. Wanneer het licht in de omgeving naar een normaal niveau terugkeert, schakelt de monitor weer over naar de normale modus.
SENSOR SETTING (OFF MODE SETTING) <Sensorinstelling (Instelling Modus uit)>	Hiermee kunt u de gevoeligheid instellen van de omgevingslichtsensor voor het detecteren van donkere omstandigheden. Daarnaast wordt de huidige sensormeting weergegeven.
START TIME (OFF MODE SETTING) <Starttijd (Instelling Modus uit)>	Hiermee kunt u de wachttijd voor het overschakelen naar een lager energieverbruik aanpassen wanneer de omgevingssensor een omgeving met weinig licht detecteert.

*1: Raadpleeg pagina 35 voor volledige informatie over “Auto Brightness <Automatische helderheid>”.

Menu ECO TOOLS (Hulpmiddelen voor energiebesparing)	
HUMAN SENSING <Persoonsdetectie>	De sensor detecteert de bewegingen van een persoon met behulp van de functie “HUMAN SENSING <Persoonsdetectie>”. De functie “HUMAN SENSING <Persoonsdetectie>” heeft drie instellingen. **TIP:** Detecteert een persoon binnen circa 1,5 meter vanaf de monitor.
OFF <Uit>	Werkt niet.
1 (LIGHT <Licht>)	Wanneer gedurende een bepaalde tijd wordt vastgesteld dat geen persoon aanwezig is, schakelt de monitor automatisch over naar een lagere helderheid om energie te sparen. Wanneer er weer een persoon in de buurt van de monitor verschijnt, keert de monitor terug naar de normale modus. Met “START TIME <Starttijd>” kunt u de tijd aanpassen die gewacht wordt voordat de lage helderheid wordt ingeschakeld.
2 (DEEP <Diep>)	Wanneer wordt vastgesteld dat er niemand aanwezig is, schakelt de monitor automatisch over naar de energiebesparingsmodus om energie te sparen. Wanneer een persoon in de buurt van de monitor komt, keert deze terug uit de energiebesparingsmodus.
SENSOR SETTING (HUMAN SENSING) <Sensorinstelling (Persoonsdetectie)>	Hiermee past u het drempelniveau van “HUMAN SENSING <Persoonsdetectie>” aan. Wanneer het persoonspictogram wordt weergegeven aan de rechterkant van de witte balk of de rode golf, wordt er geen persoon gedetecteerd. **TIP:** De functie “HUMAN SENSING <Persoonsdetectie>” wordt gestart zodra het OSD-menu is gesloten.
START TIME (HUMAN SENSING) <Starttijd (Persoonsdetectie)>	Hiermee kunt u de wachttijd voor het overschakelen naar de lagere helderheid of de energiebesparingsmodus instellen wanneer de persoonsensor geen persoon detecteert.
DV MODE <DV-modus>	Met Dynamic Visual Mode (Dynamische visuele modus) kunt u een van de volgende instellingen selecteren: **TIP:** • Deze functie is uitgeschakeld wanneer het Color Control System (Kleurenbeheersysteem) is ingesteld op “L/B”, “PROGRAMMABLE <Programmeerbaar>” of “DICOM SIM.”. • “STANDARD <Standaard>” wordt gebruikt om te voldoen aan de TCO-certificering. • Wanneer “MOVIE <Film>”, “GAMING <Games>” of “PHOTO <Foto>” is geselecteerd, wordt het Color Control System (Kleurenbeheersysteem) automatisch ingesteld op “N(NATIVE) <(Oorspronkelijk)>”.
STANDARD <Standaard>	Standaardinstelling.
TEXT <Tekst>	Een instelling die letters en lijnen scherper maakt. Deze instelling is het meest geschikt voor algemene tekstverwerking en spreadsheets.
MOVIE <Film>	Een instelling die donkere tinten versterkt. Deze instelling is het meest geschikt voor films.
GAMING <Games>	Een instelling die hele tinten versterkt. Deze instelling is het meest geschikt voor games met levendige, kleurrijke beelden.
PHOTO <Foto>	Een instelling die het contrast optimaliseert. Deze instelling is het meest geschikt voor stilstaande beelden.
DYNAMIC <Dynamisch>	Een instelling die de helderheid aanpast door de zwarte gebieden van het scherm te detecteren en te optimaliseren.

SCREEN (Scherm)

Menu SCREEN (Scherm)	
AUTO ADJUST <Automatische regeling> Alleen analoge ingang	Hiermee past u automatisch de beeldpositie en de instellingen [H.SIZE] (Breedte) en [FINE] (Fijnafstelling) aan.
AUTO CONTRAST <Automatische contrastregeling> Alleen analoge ingang	Hiermee wordt het weergegeven beeld voor niet-standaard beeldsignaal-inputs ingesteld.
LEFT/RIGHT <Links/Rechts> Alleen analoge ingang	Hiermee stelt u de horizontale positie van het beeld binnen het weergavegebied van het LCD-scherm in.
DOWN/UP <Omlaag/Omhoog> Alleen analoge ingang	Hiermee stelt u de verticale positie van het beeld binnen het weergavegebied van het LCD-scherm in.
H. SIZE <Breedte> Alleen analoge ingang	Hiermee past u het horizontale formaat aan door de instelling te verhogen of te verlagen. Als u het beeld niet geheel naar wens kunt instellen met de functie [AUTO ADJUST] (Automatische regeling), kunt u de beeldinstelling verder verfijnen met de functie [H.SIZE] (Breedte) (dot clock). Hiervoor kan een moirétestpatroon worden gebruikt. Met deze functie wordt de breedte van het beeld mogelijk gewijzigd. Centreer het beeld op het scherm met de toetsen < en >. Als de [H.SIZE] (Breedte) onjuist is gekalibreerd, ziet het beeld eruit zoals in de linkerillustratie. Het beeld moet homogeen zijn. 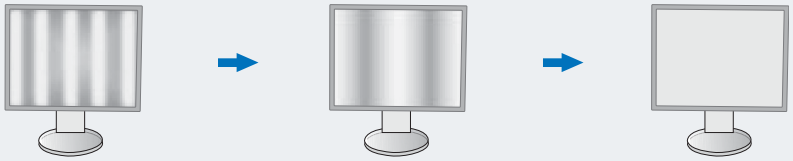 De waarde voor [H.SIZE] (Breedte) is onjuist. — De waarde voor [H.SIZE] (Breedte) is verbeterd. — De waarde voor [H.SIZE] (Breedte) is juist.
FINE <Fijnafstelling> Alleen analoge ingang	U verbetert de scherpte, zuiverheid en stabiliteit van het beeld door de waarde van deze instelling te verhogen of te verlagen. Als u het beeld niet geheel naar wens kunt instellen met de functies [AUTO ADJUST] (Automatische regeling) en [H.SIZE] (Breedte), kunt u de beeldinstelling verfijnen met de functie [FINE] (Fijnafstelling). Hiervoor kan een moirétestpatroon worden gebruikt. Als de fijnafstelling onjuist is gekalibreerd, ziet het beeld eruit zoals in de linkerillustratie. Het beeld moet homogeen zijn. 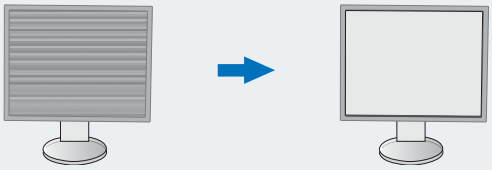 De waarde voor [FINE] (Fijnafstelling) is onjuist. — De waarde voor [FINE] (Fijnafstelling) is juist.
INPUT RESOLUTION <Ingangsresolutie> Alleen analoge ingang	Hiermee selecteert u een van de volgende resolutieparen als prioriteit van het ingangssignaal: [1360 x 768] of [1280 x 768] of [1024 x 768] (verticale resolutie 768), [1600 x 900] of [1280 x 960] (horizontale frequentie 60 kHz), [1680 x 1050] of [1400 x 1050] (verticale resolutie 768).
VIDEO LEVEL <Videoniveau> Alleen HDMI-ingang	
NORMAL <Normaal>	Instelling voor gebruik met een computer Geeft alle ingangssignalen weer in stappen van 0-255.
EXPAND <Uitbreiden>	Instelling voor gebruik met audiovisuele apparatuur. Breidt ingangssignalen uit van stappen van 16-235 naar stappen van 0-255.
OVER SCAN <Overscannen> Alleen HDMI-ingang	Voor sommige videoformaten kan een andere scanmodus nodig zijn om het beeld zo goed mogelijk weer te geven.
ON <Aan>	Het beeldformaat is groter dan wat kan worden weergegeven. De beeldrand zal er afgesneden uitzien. Ongeveer 95% van het beeld wordt weergegeven op het scherm.
OFF <Uit>	Het beeldformaat blijft binnen de grenzen van het weergavegebied. Het volledige beeld wordt weergegeven op het scherm.

Menu SCREEN (Scherm)	
EXPANSION <Uitbreiding>	Hiermee stelt u de zoommethode in.
FULL <Volledig>	Het beeld wordt uitgebreid naar volledig scherm, ongeacht de resolutie.
ASPECT <Beeldverhouding>	het beeld wordt uitgebreid zonder dat de verhouding wordt gewijzigd.
RESPONSE IMPROVE <Responsverbetering>	Hiermee schakelt u de functie [RESPONSE IMPROVE] (Responsverbetering) in [ON] of uit [OFF]. Met deze functie kunt u de vervaging beperken die soms zichtbaar kan zijn bij bewegende beelden.
SHARPNESS <Scherpte>	Hiermee stelt u de scherpte van het beeld in.

COLOR (Kleur)

Menu COLOR (Kleur)	
Color Control System <Kleurenbeheersysteem>	Er zijn vooraf ingestelde kleuren beschikbaar waarmee u de kleureninstellingen kunt aanpassen.
1, 2, 3, 4, 5	Hiermee verhoogt of verlaagt u “RED <Rood>”, “GREEN <Groen>” of “BLUE <Blauw>”, afhankelijk van welke kleur is geselecteerd. Als u een kleur verandert, is dit onmiddellijk zichtbaar op het scherm. De instelling (hoger of lager) wordt door de kleurenbalken aangegeven. De modus sRGB (vooraf ingestelde kleurenmodus “4”) biedt een enorme verbetering van de kleurengetrouwheid in desktopomgevingen omdat slechts één standaard RGB-kleurenruimte wordt gebruikt. Dankzij deze kleurenruimte kunt u voor de meeste toepassingen eenvoudig en met een gerust hart kleuren doorsturen zonder dat verder kleurenbeheer (en de overeenkomstige kosten) vereist is.
NATIVE <Systeemeigen>	De oorspronkelijke kleuren van het LCD-scherm die niet kunnen worden aangepast.
L/B (LOW BLUE LIGHT <Gedempt blauw licht>)	Reduceert de hoeveelheid blauw licht die door de monitor wordt uitgezonden. Dit item kan niet worden aangepast. **TIP:** U kunt direct overschakelen naar “L/B” (“LOW BLUE LIGHT <Gedempt blauw licht>”) door de toets INPUT/SELECT (Invoer/selectie) 3 seconden of langer aan te raken. De Low Blue Light-functie reduceert blauw licht in belangrijke mate en helpt om vermoeide ogen te verminderen. Om vanuit “L/B” naar andere instellingen te gaan, raakt u de toets MENU/EXIT (Menu/sluiten) aan om het OSD-menu weer te geven en het kleurcontrolesysteem te openen. Wanneer “L/B” (“LOW BLUE LIGHT <Gedempt blauw licht>”) is geselecteerd in het Color Control System (Kleurenbeheersysteem), zijn “CONTRAST” en “DV MODE <DV-modus>” uitgeschakeld.
DICOM SIM.	De witpuntkleurtemperatuur en de gammakromme zijn ingesteld op een DICOM-simulatie. Dit item kan niet worden aangepast. **OPMERKING:** Gebruik dit niet voor diagnostische doeleinden.
PROGRAMMABLE <Programmeerbaar>	De gammakromme is instelbaar met behulp van applicatiesoftware. * Deze functie is niet beschikbaar op deze monitor.

TOOLS (Hulpmiddelen)

Menu TOOLS (Hulpmiddelen)	
VOLUME	Hiermee wordt het volume van de luidsprekers of de hoofdtelefoon bepaald. Druk op de toets ECO/RESET (Eco/Opnieuw instellen) als u het geluid van de luidspreker wilt dempen.
SOUND INPUT <Geluidsinvoer> Alleen HDMI-, DisplayPort- en USB-C-ingangen	Hiermee selecteert u de bron voor de geluidsingang.
VIDEO DETECT <Videosignaaldetectie>	Hiermee selecteert u de videodetectiemethode die wordt gebruikt wanneer meer dan één video-ingang op de monitor is aangesloten.
FIRST <Eerste>	Wanneer het huidige video-ingangssignaal niet aanwezig is, zoekt de monitor een videosignaal op de andere video-ingangspoorten. Als het videosignaal zich op een andere poort bevindt, schakelt de monitor de videobroningang automatisch over naar de gedetecteerde videobron. De monitor zoekt geen andere videosignalen wanneer de huidige videobron aanwezig is.
NONE <Geen>	Detectie van video-ingangssignalen is niet ingeschakeld.
DP OUT MULTISTREAM	Hiermee selecteert u de DisplayPort-modus. **TIP:** Raadpleeg “Gebruik van de functie DP OUT MULTISTREAM (DP uit multistream)” op pagina 32 als de monitor geen beeld heeft.
CLONE <Klonen>	Hiermee stelt u SST (single-stream transport) in De standaardinstelling is [CLONE] (Klonen).
AUTO <Automatisch>	Voor weergave in SST (single-stream transport)- of MST (multi-stream transport)-modus. [AUTO] (Automatisch) moet worden ingeschakeld als MST (multi-stream transport) wordt gebruikt.* Als meerdere monitors op [SST] zijn ingesteld, wordt een afzonderlijk beeld weergegeven op elke monitor. *: Voor MST (multi-stream transport) en SST (single-stream transport) is een beeldschermadapter nodig die deze functie ondersteunt. Raadpleeg de gebruiksinstructies voor de computer of beeldschermadapter.
OFF TIMER <Uitschakeltimer>	De monitor wordt automatisch uitgeschakeld na een bepaalde tijd, die u kunt instellen. Voordat het apparaat wordt uitgeschakeld, wordt er een bericht weergegeven op het scherm waarin u gevraagd wordt of u wilt dat de uitschakeltijd met 60 minuten vertraagd wordt. Druk op een willekeurige OSD-toets om de uitschakeltijd uit te stellen.
POWER SAVE TIMER <Energiebesparingstimer>	Hiermee kan de monitor na twee opeenvolgende uren in de energiebesparingsmodus automatisch worden uitgeschakeld.
LED BRIGHTNESS <Helderheid LED>	Hiermee wordt de helderheid van het aa/uit-lampje aangepast.
DDC/CI	Met deze functie kunt u [DDC/CI] [ON] (Aan) of [OFF] (Uit) zetten.
USB FUNCTIONALITY <USB-functionaliteit>	Hiermee selecteert u hoe voeding door de USB Type-A-poort en USB-Type-C-poort, het ingangssignaal van USB-C en de externe communicatie van USB wordt ingeschakeld in relatie tot de energieverbruiksstatus van de monitor. **TIP:** Het daadwerkelijke energieverbruik is afhankelijk van de aangesloten USB-apparaten, zelfs als de monitor is uitgeschakeld. Controleer voor het wijzigen van de instelling of er geen USB-opslagapparaten door het besturingssysteem worden gebruikt om gegevensverlies te voorkomen.
AUTO <Automatisch>	Afhankelijk van de energieverbruiksstatus van de monitor
ON <Aan>	Altijd actief, ook als de monitor in de energiebesparingsmodus staat of uitgeschakeld is.
OFF <Uit>	Alle USB-functies (inclusief USB Type-C videosignaal) zijn uitgeschakeld.
USB SELECTION <USB-selectie>	Wijzig de USB-upstreamingang (USB of USB-C) gekoppeld aan de huidige beeldschermingang. Wanneer een computer aan elk van de upstreampoorten wordt gekoppeld, kunnen de USB-downstreampoorten van de monitor worden gebruikt door deze instelling te selecteren voor het huidige ingangssignaal. U kunt de actieve beeldscherm- en upstream-USB-poortcombinatie wijzigen met de toets INPUT (Invoer) (zie pagina 13). Als u slechts één upstreampoort gebruikt, wordt de aangesloten upstreampoort standaard gebruikt. **TIP:** Om gegevensverlies te voorkomen, dient u vóór het wijzigen van de USB-upstreampoorten te controleren of er geen USB-opslagapparaten in gebruik zijn door het besturingssysteem van de computer die op de USB-upstreampoort is aangesloten.
FACTORY PRESET <Fabrieksinstelling>	Wanneer u de optie [FACTORY PRESET] (Fabrieksinstelling) selecteert, worden de fabrieksinstellingen hersteld voor alle OSD-bedieningselementen, behalve voor [LANGUAGE] (Taal) en [OSD LOCK OUT] (OSD vergrendelen). U kunt afzonderlijke instellingen opnieuw instellen door de toets ECO/RESET (Eco/Opnieuw instellen) aan te raken.

MENU TOOLS (Menuhulpmiddelen)

<table>
<tr><th colspan="3">Menu MENU TOOLS (Menu hulpmiddelen)</th></tr>
<tr><td colspan="2">LANGUAGE <Taal></td><td>Hier kunt u de taal selecteren die in het OSD wordt gebruikt.</td></tr>
<tr><td colspan="2">OSD TURN OFF
<OSD uitschakelen></td><td>Het OSD-menu blijft geopend zolang het in gebruik is. U kunt selecteren hoe lang de monitor moet wachten nadat u voor het laatst een toets hebt aangeraakt, alvorens het OSD-menu wordt gesloten.
De vooringestelde waarden zijn 10-120 seconden in stappen van 5 seconden.</td></tr>
<tr><td colspan="2">OSD LOCK OUT
<OSD vergrendelen></td><td>Hiermee vergrendelt u de toegang tot alle OSD-functies, met uitzondering van “BRIGHTNESS <Helderheid>”, “CONTRAST” en “VOLUME”.
Open om de functie “OSD LOCK OUT <OSD vergrendelen>” te activeren het OSD-menu, selecteer “OSD LOCK OUT <OSD vergrendelen>” en raak vervolgens INPUT/SELECT (Invoer/Selecteren) en de toetsen > tegelijkertijd aan. Om te deactiveren, opent u het OSD-menu en raakt u met het OSD-menu open INPUT/SELECT (Invoer/Selecteren) en de toetsen < tegelijkertijd aan.</td></tr>
<tr><td colspan="2">OSD ROTATION <OSD-rotatie></td><td>Hiermee wordt de rotatie van het OSD-menu bepaald.
Selecteer een geschikte instelling voor “OSD ROTATION <OSD-rotatie>”, afhankelijk van de beeldhoek (monitorrotatie).
TIP: Stel de “KEY GUIDE <Bedieningsaanwijzing>” in op “ON <Aan>” om de bedieningsaanwijzing weer te geven.
<table>
<tr><th>Instelling (Hoek)</th><th>Beeld</th><th>Bedieningsaanwijzing</th></tr>
<tr><td>0</td><td rowspan="4">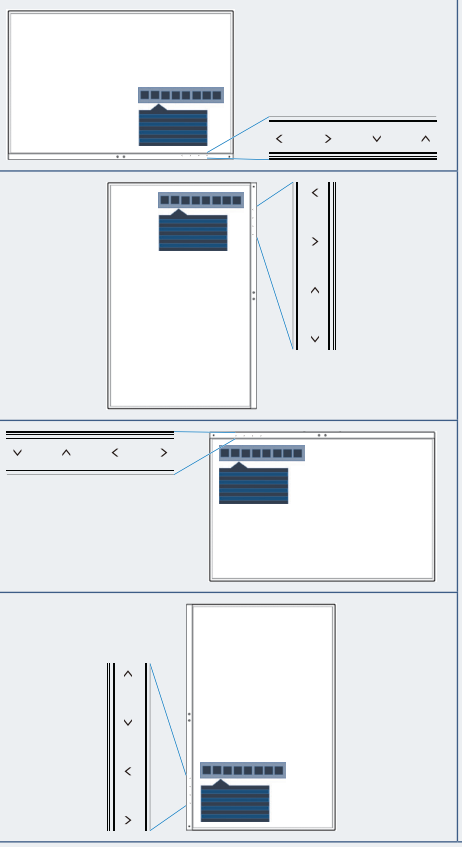</td><td rowspan="4"><: LEFT (Links)
>: RIGHT (Rechts)
⋁: DOWN (Omlaag)
⋀: UP (Omhoog)</td></tr>
<tr><td>90</td></tr>
<tr><td>180</td></tr>
<tr><td>270</td></tr>
</table></td></tr>
<tr><td colspan="2">HOT KEY <Sneltoets></td><td>Wanneer deze functie op “ON <Aan>” staat, kunnen “BRIGHTNESS <Helderheid>”, “VOLUME” en “ECO MODE <Energiebesparingsmodus>” worden gewijzigd zonder het OSD-menu te openen.</td></tr>
<tr><td></td><td colspan="2">ON <Aan></td><td></td></tr>
<tr><td></td><td></td><td>BRIGHTNESS <Helderheid></td><td>Raak de toets ⋀ aan en pas het niveau voor “BRIGHTNESS <Helderheid>” aan in het submenu dat wordt geopend.</td></tr>
<tr><td></td><td></td><td>VOLUME</td><td>Raak de toets⋁ aan en pas het niveau voor “VOLUME” aan in het submenu dat wordt geopend.</td></tr>
<tr><td></td><td></td><td>ECO MODE <Energiebe-sparingsmodus></td><td>Raak de toets ECO/RESET (Eco/opnieuw instellen) aan om het submenu “ECO MODE <Energiebesparingsmodus>” te openen. U kunt schakelen tussen drie selecties:
“OFF <Uit>”, “1” en “2”.</td></tr>
<tr><td></td><td colspan="2">OFF <Uit></td><td>De functie “HOT KEY <Sneltoets>” voor de toetsen ECO/RESET (Eco/opnieuw instellen), >, ⋀ en ⋁ is uitgeschakeld.</td></tr>
</table>

Menu-items

Menu MENU TOOLS (Menu hulpmiddelen)	
SIGNAL INFORMATION <Signaalinformatie>	
ON <Aan>	Als u “ON <Aan>” selecteert, wordt “VIDEO INPUT <Video-ingang>” weergegeven nadat de ingang is gewijzigd. **TIP:** De nalevingsmarkeringen die worden weergegeven nadat de monitor voor het eerst wordt aangezet, worden niet weergegeven wanneer de ingang wordt gewijzigd. De nalevingsmarkeringen worden niet opnieuw weergegeven tenzij de voedingskabel wordt afgekoppeld, terwijl het apparaat is uitgeschakeld, en vervolgens weer aangesloten.
OFF <Uit>	Als u “OFF <Uit>” selecteert, wordt het “VIDEO INPUT <Video-ingang>” niet weergegeven nadat de ingang is gewijzigd. **TIP:** Met de instelling “OFF <Uit>” worden de nalevingsmarkeringen ook niet weergegevens nadat de monitor wordt aangezet.
SENSOR INFORMATION <Sensorinformatie>	
ON <Aan>	Als u “ON <Aan>” selecteert, geeft de monitor het bericht “HUMAN SENSOR ON <Personensensor ingeschakeld>” weer.
OFF <Uit>	Als u “OFF <Uit>” selecteert, geeft de monitor het bericht “HUMAN SENSOR ON <Personensensor ingeschakeld>” niet weer.
KEY GUIDE <Bedieningsaanwijzing>	Als u “ON <Aan>” selecteert, wordt de bedieningsaanwijzing op het scherm weergegeven wanneer het OSD-menu wordt geopend.
DATA COPY <Gegevenskopie>	Selecteer [DATA COPY] (Gegevenskopie) en raak de toets INPUT/SELECT (Invoer/Selecteren) aan om het kopiëren van gegevens van de hoofdmonitor naar de submonitor(s) te starten. Er verschijnt een indicator ‘PROCEEDING...’ (Voortgang) op het scherm. **TIP:** Deze functie is alleen bedoeld voor de hoofdmonitor in ControlSync. Alle instellingen die in het ControlSync-diagram (zie pagina 37) zijn gespecificeerd, worden gekopieerd van de hoofdmonitor naar de submonitor(s).
CUSTOMIZE SETTING <Instelling aanpassen>	Hiermee worden de huidige instellingen opgeslagen om ze eenvoudig opnieuw in te stellen. **Voor het bewaren van de huidige instellingen:** Open het OSD-menu, selecteer “CUSTOMIZE SETTING <Instelling aanpassen>” en raak vervolgens de INPUT/SELECT (Invoer/Selecteren)-toets aan. Raak de ECO/RESET (Eco/Opnieuw instellen)-toets aan. De huidige instellingen zijn nu opgeslagen. **Voor het herstellen van instellingen:** Raak de MENU/EXIT-toets gedurende 3 seconden of langer aan met het OSD-menu gesloten.

MULTI DISPLAY (Meerdere beeldschermen)

Menu MULTI DISPLAY (Meerdere beeldschermen)	
MONITOR NO. <Monitornummer>	Deze functie is voor [INDIVIDUAL ADJUST] (Afzonderlijk aanpassen). Hiermee wordt het monitornummer voor elke monitor ingesteld. U kunt met [INDIVIDUAL ADJUST] (Afzonderlijk aanpassen) een submonitor bedienen vanaf de hoofdmonitor: Deze functie is voor het bedienen van een submonitor vanaf de hoofdmonitor. Dit is handig als de submonitor op een plek staat waar u niet bij kunt. Stel het monitornummer voor elke monitor in. Als u voor elke monitor een uniek nummer instelt, kunt u een specifieke monitor bedienen. Als u dezelfde nummers voor een aantal monitors instelt, kunt u de monitors met hetzelfde nummer gelijktijdig bedienen. **TIP:** Een hoofdmonitor dient alleen met ControlSync OUT te zijn aangesloten. Sluit een hoofdmonitor niet aan met ControlSync IN. Zie ControlSync voor informatie over hoofd- en submonitors (pagina 36).
TARGET MONITOR NO. <Doelmonitornummer>	Hiermee wordt het OSD van de submonitor met behulp van de bedieningstoetsen van de hoofdmonitor bediend. Het submonitornummer dat bij [MONITOR NO.] (Monitornummer) is ingesteld, wordt ingesteld. Als u de toets INPUT/SELECT (Invoer/Selecteren) aanraakt, wordt het monitornummer voor elke submonitor weergegeven.
INDIVIDUAL ADJUST <Afzonderlijk aanpassen>	
ON <Aan>	Voor het bedienen van een afzonderlijke submonitor vanaf de hoofdmonitor. Zodra [ON] (Aan) is ingesteld, wordt de bediening op de hoofdmonitor weerspiegeld in het OSD van de submonitor. Als u [INDIVIDUAL ADJUST] (Afzonderlijk aanpassen) wilt uitschakelen, raakt u de toetsen INPUT (Invoer) en MENU tegelijkertijd aan. **TIP:** Sluit monitors aan met de ControlSync-kabels.

ECO INFORMATION (Informatie voor energiebesparing)

Menu ECO INFORMATION (Informatie voor energiebesparing)	
CARBON SAVINGS <CO2-besparing>	Geeft de geschatte CO2-vermindering in kg weer.
CARBON USAGE <Koolstofgebruik>	Geeft het geschatte CO2-gebruik in kg weer. Dit is een rekenkundige schatting, geen werkelijke meetwaarde.
COST SAVINGS <Kostenbesparing>	Geeft de besparing op elektriciteitskosten weer.
CARBON CONVERT SETTING <Instelling voor koolstofomzetting>	Past de factor voor de koolstofvoetafdruk aan in de berekening voor koolstofbesparing. Deze eerste instelling is gebaseerd op de OECD-gegevens (editie 2008).
CURRENCY SETTING <Valuta-instelling>	Toont de elektriciteitskosten in 6 valuta.
CURRENCY CONVERT SETTING <Instelling voor valuta omrekenen>	Toont de elektriciteitsbesparing in kW/h (standaard in Amerikaanse valuta) **TIP:** De standaardinstellingen van dit model zijn US Dollar “$” in “CURRENCY SETTING <Valuta-instelling>” en $ “0,11” in “CURRENCY CONVERT SETTING <Instelling voor valuta omrekenen>”. U kunt deze instellingen wijzigen via het menu “ECO INFORMATION <Eco-informatie>”. Raadpleeg onderstaande stappen als u de Franse instelling wilt gebruiken: 1. Raak de toets MENU/EXIT (Menu/sluiten) aan en selecteer het menu “ECO INFORMATION <Eco-informatie>” met de toets < of >. 2. Selecteer het item “CURRENCY SETTING <Valuta-instelling>” met de toets ∧ of ∨. 3. De Franse valuta-eenheid is de euro “€”*. U kunt de valuta-instelling van US Dollar “$” in Euro “€” wijzigen met de toetsen < en > in het item “CURRENCY SETTING <Valuta-instelling>”. 4. Selecteer “CURRENCY CONVERT SETTING <Instelling voor valuta omrekenen>” aan met de toets ∧ of ∨. 5. Pas “CURRENCY CONVERT SETTING <Instelling voor valuta omrekenen>” aan met de toets < of >. * Deze eerste instelling voor Euro “€” is gebaseerd op de OECD-gegevens voor Duitsland (editie 2007). Controleer de prijs van elektriciteit in Frankrijk op de rekening of OECD-gegevens voor Frankrijk. De Franse waarde was volgens de OECD-gegevens (editie 2007) €0,12.

INFORMATION (Informatie)

Informatiemenu	
INFORMATION <Informatie>	Geeft informatie over het huidige ingangssignaal, het model, de serienummers en de status van de USB Type-C-poort van uw monitor.

■OSD-waarschuwingen

U sluit OSD-waarschuwingsberichten met de toets MENU/EXIT (Menu/sluiten).

“NO SIGNAL <Geen signaal>”: Deze functie geeft een waarschuwing weer wanneer er geen signaal voor horizontale of verticale synchronisatie aanwezig is. Nadat de voeding weer is ingeschakeld of wanneer het ingangssignaal wijzigt, verschijnt het venster **“NO SIGNAL <Geen signaal>”**. Zie pagina 33.

“OUT OF RANGE <Buiten bereik>”: Deze functie geeft een aanbeveling voor de optimale resolutie en beeldverversingsfrequentie. Het bericht **“OUT OF RANGE <Buiten bereik>”** wordt weergegeven als de voeding wordt ingeschakeld, een ander ingangssignaal wordt geselecteerd of het beeldsignaal niet de juiste timing heeft.

Gebruik van de functie DP OUT MULTISTREAM (DP uit multistream)

U kunt monitoren in serie aan elkaar schakelen via de DisplayPort OUT/IN-aansluitingen op de monitors.
Als u de gekoppelde monitors in MST-modus (multi-stream transport) wilt gebruiken moet u elke monitor op “DP OUT MULTISTREAM <DP uit multistream>” “AUTO <Automatisch>” instellen. Wijzig de instelling het laatst voor de monitor die op de computer aangesloten is.
Als de monitors geen beeld weergeven, zet u de monitor die op de computer aangesloten is uit en weer aan.
Het kan nodig zijn om de DisplayPort-aansluitingen te configureren. Raadpleeg onderstaande tabel en wijzig de instellingen indien nodig.

OSD (ziepagina 28)	
“DP OUT MULTISTREAM <DP uit multistream>” “CLONE <Klonen>”	Fabrieksinstelling. DisplayPort 1.1a-instelling met: – SST (single-stream transport).
“DP OUT MULTISTREAM <DP uit multistream>” “AUTO <Automatisch>”	DisplayPort 1.2-instelling met: – SST (single-stream transport) en MST (multi-stream transport).

Afhankelijk van de instellingen van de beeldschermadapter in het besturingssysteem van de aangesloten computer kan het zijn dat het beeld niet volledig is. Raadpleeg de gebruiksinstructies voor de computer om de instellingen te wijzigen.

TIP:
- Gebruik een gecertificeerde DisplayPort-kabel.
- We raden ten sterkste aan om hetzelfde monitormodel te gebruiken voor alle monitors in de verbonden serieschakeling.
- Verwijder het kapje van de DisplayPort-uitgang op de monitor.
- Neem contact op met uw leverancier van de beeldschermadapter voor gedetailleerde informatie.
- Wanneer DisplayPort of USB Type-C als ingang is geselecteerd, wordt het videosignaal uitgevoerd via de DisplayPort-uitgang. Wanneer HDMI als ingang is geselecteerd, wordt er geen videosignaal uitgevoerd via de DisplayPort-uitgang.

	BIT RATE (Bitrate)	Verbinding met computer	Maximum aantal monitors dat gekoppeld kan worden
MST (multi-stream transport)	HBR2 (Standaardinstelling)	DisplayPort	4 stuks (HDCP-inhoud: 2 stuks)
		USB-C	2 stuks (HDCP-inhoud: 2 stuks)
	HBR	DisplayPort	
		USB-C	

TIP:
- Het aantal monitors dat in serie geschakeld kan worden vanaf een enkele aansluiting op de computer hangt af van de capaciteiten van de beeldschermadapter en de instellingen ervan. Raadpleeg de gebruiksinstructies voor de computer of beeldschermadapter.
- Als “DP OUT MULTISTREAM <DP uit multistream>” op “AUTO <Automatisch>” staat, raden we aan om “VIDEO DETECT <Videosignaaldetectie>” in te stellen op “NONE <Geen>”. Dit kan bijdragen aan meer stabiliteit bij het terugkomen uit de energiebesparingsstand of na uitgeschakeld te zijn.
- Wanneer u de USB Type-C-poort gebruikt om verbinding te maken met een computer en MST is ingeschakeld op de monitor, kan het apparaat detecteren en de verbinding maken als met een HighSpeed-apparaat (USB 2.0), zelfs als het voldoet aan SuperSpeed (USB 3.0).
  In deze situatie wordt de USB-hub tijdelijk losgekoppeld bij het schakelen tussen SuperSpeed en Hi-Speed.

Gebruik van de functie DP OUT MULTISTREAM (DP uit multistream)

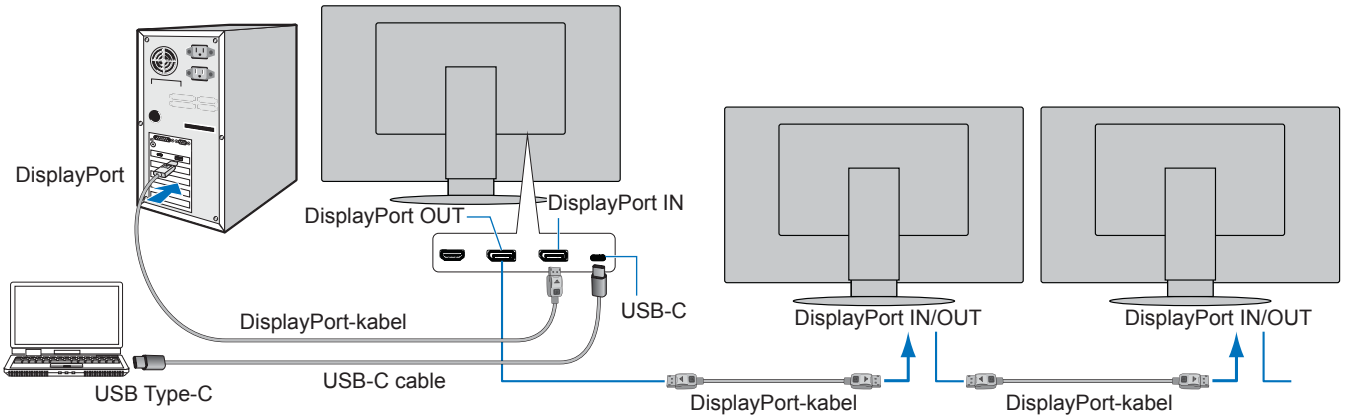

TIP:
- Wanneer de monitor geen beeld weergeeft, volg dan de stappen “Herstellen van geen beeld” op pagina 33 van de probleemoplossing en selecteer DP VER “1.1”.
- Wanneer deze MST-functie is geselecteerd, werkt de energiebeheerfunctie niet volgens de ErP-richtlijn.
- De verbinding met de USB-hub wordt tijdelijk verbroken na het wijzigen van de instelling van “DP OUT MULTISTREAM <DP uit multistream>”. Verwijder alle USB-apparaten voordat u de instelling wijzigt.

  Als u beelden in multi-stream weergeeft, raadpleeg “DP OUT MULTISTREAM <DP uit multistream>” (zie pagina 28).

■Herstellen van geen beeld

Volg onderstaande instructies wanneer de monitors geen beeld weergeven na het configureren van “DP OUT MULTISTREAM <DP uit multistream>”:

1. Schakel de computer uit.
2. Raak de toets MENU aan om het OSD-menu [NO SIGNAL] (Geen signaal) te openen.
3. Raak de toets ∨ aan om het menu [VIDEO INPUT] (Video-ingang) te openen.
4. Raak de toets ∧ of ∨ aan om het DisplayPort-schakelmenu te openen.
5. Selecteer [DP VER] [1.1] om de DisplayPort-instelling te wijzigen.
6. Druk op de toets MENU om het OSD-menu te sluiten.
7. Schakel de computer in.



TIP: Voor MST (multi-stream transport) en SST (single-stream transport) is een overeenkomstige beeldschermadapter nodig.
Controleer of de grafische kaart ondersteuning biedt voor MST (multi-stream transport).
Raadpleeg de gebruiksinstructies voor de computer om de instellingen te wijzigen.
Gebruik een gecertificeerde DisplayPort-kabel.

Gebruik van de functie HUMAN SENSING (Persoonsdetectie)

De functie voor persoonsdetectie vermindert het stroomverbruik door de beweging van een persoon te detecteren.

De functie “HUMAN SENSING <Persoonsdetectie>” heeft twee instellingen:

MODE (Modus)	HUMAN SENSING SETTING (Instelling persoonsdetectie)	Geen persoon voor de monitor
LIGHT (Licht)	1	BRIGHTNESS (Helderheid) 0%
DEEP (Diep)	2	Energiebesparingsmodus

Afbeelding van hoe persoonsdetectie werkt

A. Wanneer de sensor detecteert dat er geen persoon voor de monitor aanwezig is, blijft de monitor aan gedurende de tijd die is ingesteld bij “HUMAN SENSING <Persoonsdetectie>” ➞ “START TIME <Starttijd>” (zie pagina 25).

B. De monitor geeft een melding op het scherm weer nadat de tijd dat er geen persoon voor de monitor gedetecteerd wordt, is verstreken.
U kunt het meldingsscherm instellen bij “SENSOR INFORMATION <Sensorinformatie>” (zie pagina 30).

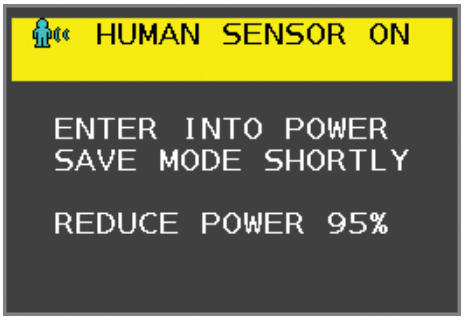

C. Als “LIGHT <Licht>” is ingesteld bij “HUMAN SENSING <Persoonsdetectie>”, dan wordt het scherm na de melding langzaam donkerder tot een helderheid van 0%.
Als “DEEP <Diep>” is ingesteld bij “HUMAN SENSING <Persoonsdetectie>”, dan gaat de monitor naar de energiebesparingsmodus.

D. Wanneer de sensor detecteert dat er weer een persoon aanwezig is, schakelt de monitor automatisch weer over van de energiebesparingsmodus naar de normale modus.

TIP: Als “LIGHT <Licht>” is ingesteld bij “HUMAN SENSING <Persoonsdetectie>”, dan wordt het scherm langzaam helderder tot de oorspronkelijke helderheid weer bereikt is.

E. De monitor keert terug naar de normale modus.

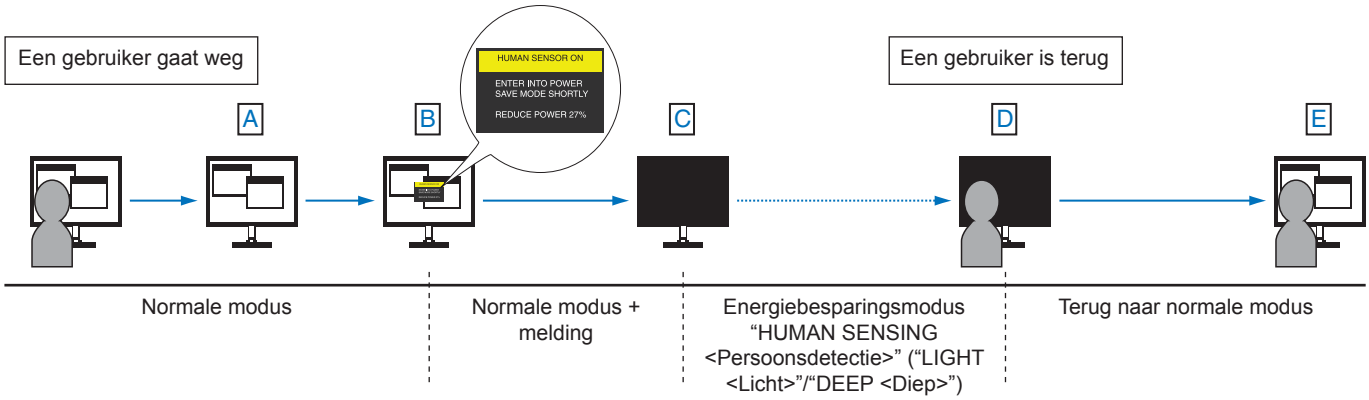

Gebruik van de functie AUTO BRIGHTNESS (Automatische helderheid)

De helderheid van het LCD-scherm kan worden aangepast afhankelijk van de hoeveelheid omgevingslicht in de ruimte. Als de kamer licht is, produceert de monitor een vergelijkbare hoeveelheid meer licht. Als de kamer donker is, geeft de monitor minder licht. Het doel van deze functie is om het kijken naar de monitor comfortabeler voor het oog te maken in verschillende verlichtingssituaties.

INSTELLING

Gebruik de volgende procedures om het helderheidsbereik in te stellen dat door de monitor moet worden gebruikt wanneer de functie “AUTO BRIGHTNESS <Automatische helderheid>” wordt ingeschakeld.

1. Stel een niveau voor een lichte ruimte in.

   Dit is het hoogste helderheidsniveau dat door de monitor wordt gekozen wanneer het omgevingslichtniveau het hoogst is. Configureer deze instelling wanneer het lichtniveau in de ruimte het hoogst is.
   Selecteer “ON <Aan>” in het menu “AUTO BRIGHTNESS <Automatische helderheid>” (**Afbeelding 1**). Gebruik vervolgens de toetsen aan de voorkant om de cursor te verplaatsen naar de instelling voor “BRIGHTNESS <Helderheid>”. Kies het gewenste helderheidsniveau (**Afbeelding 2**).



Afbeelding 1

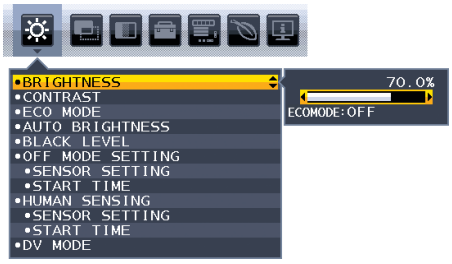

Afbeelding 2

2. Stel een niveau voor een donkere ruimte in.

   Dit is het laagste helderheidsniveau dat door de monitor wordt gekozen wanneer het omgevingslichtniveau laag is. Zorg dat de kamer zo donker mogelijk is wanneer u dit niveau instelt.
   Gebruik vervolgens de toetsen aan de voorkant om de cursor te verplaatsen naar de instelling voor “BRIGHTNESS <Helderheid>”. Kies het gewenste helderheidsniveau (**Afbeelding 3**).



Afbeelding 3

Wanneer de functie “AUTO BRIGHTNESS <Automatische helderheid>” is ingeschakeld, wordt het helderheidsniveau van het scherm automatisch aangepast aan het lichtniveau van de kamer (**Afbeelding 4**).

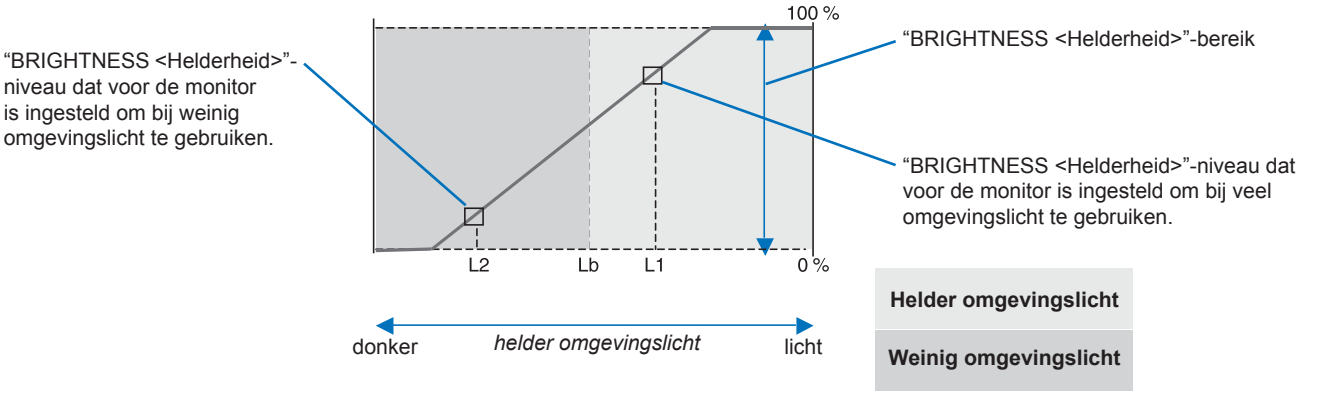

Afbeelding 4

Lb: Grens tussen lichte en donkere verlichtingscondities, ingesteld in de fabriek
L1: “BRIGHTNESS <Helderheid>”-niveau dat voor de monitor is ingesteld om bij veel omgevingslicht te gebruiken. (L1>Lb)
L2: “BRIGHTNESS <Helderheid>”-niveau dat voor de monitor is ingesteld om bij weinig omgevingslicht te gebruiken. (L2<Lb)
L1 en L2 zijn door de gebruiker ingestelde helderheidsniveaus om te compenseren voor verandering in de omgevingsverlichting.

Gebruik van de functie ControlSync

Met ControlSync kunt u alle submonitors die op een hoofdmonitor zijn aangesloten gelijktijdig bedienen. U kunt ook een individuele submonitor bedienen met de functie [INDIVIDUAL ADJUST] (Afzonderlijk aanpassen). Zie onderstaande afbeelding.

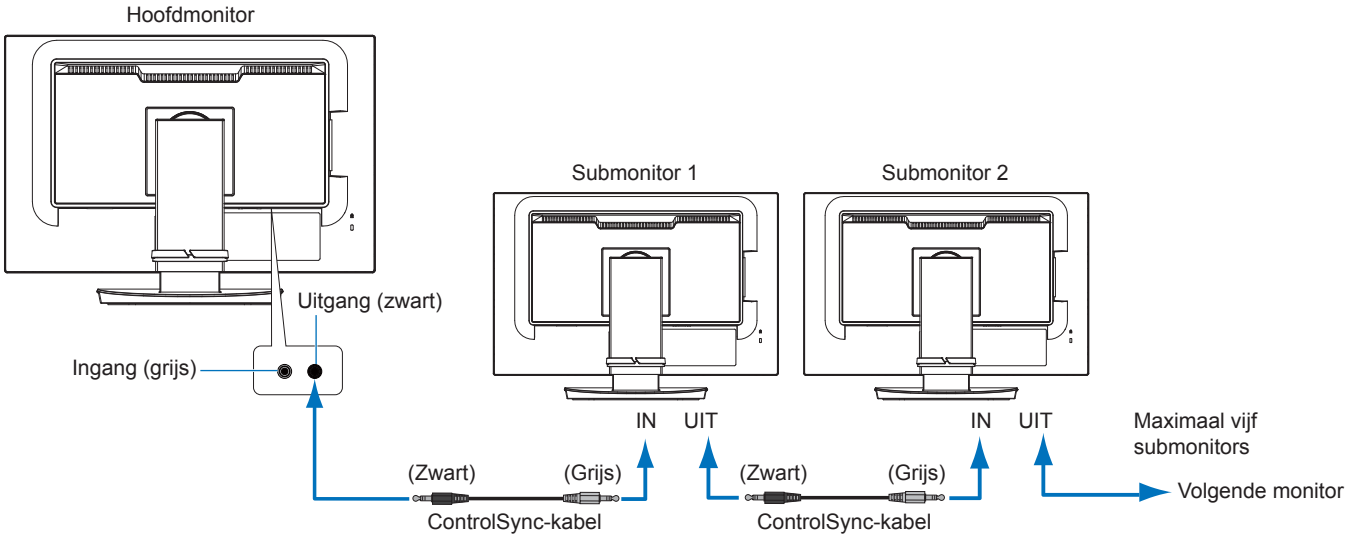

TIP: Het ControlSync-pictogram verschijnt in de linkerbovenhoek van het OSD-menu van de submonitor.
Sluit de ControlSync-poorten niet IN-naar-IN of UIT-naar-UIT aan. De ControlSync-poorten van de monitors moeten UIT-naar-IN aangesloten worden.
Maak geen lusaansluiting door de laatste monitor in de keten weer op de hoofdmonitor aan te sluiten.
Schakel de alle monitors uit en koppel alle voedingskabels los. Sluit de ControlSync-kabels aan, sluit vervolgens de voedingskabels aan en schakel daarna alle monitors in.

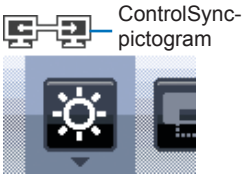

■Het bedienen van alle aangesloten submonitors (Gesynchroniseerde bediening):

1. Sluit een ControlSync-kabel (ø 2,5) aan op de ControlSync UIT-poort van de hoofdmonitor en de ControlSync IN-poort van een submonitor. U kunt maximaal vijf monitors in een serieschakeling (daisy chain) opnemen door deze met elkaar te verbinden via de ControlSync UIT- en IN-poorten van de monitors.
2. Volg de stappen in [DATA COPY] (Gegevenskopie) (zie pagina 30). Wanneer de instelling van de hoofdmonitor is aangepast, wordt deze automatisch gekopieerd en naar de aangesloten submonitor(s) gestuurd.

■Een doelmonitor bedienen (Individual Adjust (Afzonderlijk aanpassen)):

1. Raak de toets MENU aan om het OSD-menu weer te geven op de hoofdmonitor.
2. Raak de toets > aan om de bediening voor [MULTI DISPLAY] (Meerdere schermen) te openen. Wanneer de cursor zich op [TARGET MONITOR NO.] (Doelmonitornummer) bevindt, wordt er een menu met submonitornummers geopend. Gebruik de toets < of > om het submonitornummer te selecteren.
   Als u de toets INPUT/SELECT (Invoer/Selecteren) aanraakt, wordt het monitornummer voor elke submonitor weergegeven.

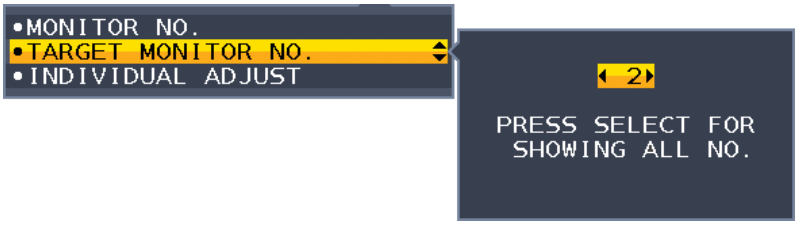

3. Raak de toets ∨ of ∧ aan om [INDIVIDUAL ADJUST] (Afzonderlijk aanpassen) te selecteren en stel deze optie vervolgens in op [ON] (Aan).

   Bedien het OSD van de submonitor met behulp van de bedieningstoetsen van de hoofdmonitor.

TIP: Als u [INDIVIDUAL ADJUST] (Afzonderlijk aanpassen) wilt uitschakelen, moet u de toetsen INPUT (Invoer) en MENU tegelijkertijd aanraken.

De volgende instellingen kunnen via ControlSync worden bediend:

		Gesynchroniseerde bediening	Afzonderlijk aanpassen
ECO TOOLS (Hulpmiddelen voor energiebesparing)	BRIGHTNESS* (Helderheid)	Ja	Ja
	CONTRAST (Contrast)	Nee	Ja
	ECO MODE (Energiebesparingsmodus)	Ja	Ja
	AUTO BRIGHTNESS (Automatische helderheid)	Ja	Ja
	BLACK LEVEL (Zwartniveau)	Nee	Ja
	OFF MODE SETTING (Instelling modus uit)	Ja	Ja
	SENSOR SETTING (OFF MODE SETTING) (Sensorinstelling (Instelling modus uit))	Ja	Ja
	START TIME (OFF MODE SETTING) (Starttijd (Instelling modus uit))	Ja	Ja
	HUMAN SENSING (Persoonsdetectie)	Ja	Ja
	SENSOR SETTING (HUMAN SENSING) (Sensorinstelling (Persoonsdetectie))	Ja	Ja
	START TIME (HUMAN SENSING) (Starttijd (Persoonsdetectie))	Ja	Ja
	DV MODE (DV-modus)	Ja	Ja
SCHERM	AUTO ADJUST (Automatische regeling)	Nee	Ja
	AUTO CONTRAST (Automatische contrastregeling)	Nee	Ja
	LEFT/RIGHT (Links/Rechts)	Nee	Ja
	DOWN/UP (Omlaag/omhoog)	Nee	Ja
	H. SIZE (Breedte)	Nee	Ja
	FINE (Fijnafstelling)	Nee	Ja
	INPUT RESOLUTION (Ingangsresolutie)	Nee	Ja
	VIDEO LEVEL (Videoniveau)	Nee	Ja
	OVER SCAN (Overscannen)	Nee	Ja
	EXPANSION (Uitbreiding)	Ja	Ja
	RESPONSE IMPROVE (Responsverbetering)	Nee	Ja
	SHARPNESS (Scherpte)	Nee	Ja
COLOR (Kleur)	Color Control System (Kleurenbeheersysteem)	Ja	Ja
	R, G, B, kleurkorrel	Nee	Ja
TOOLS (Hulpmiddelen)	VOLUME (Volume)	Ja	Ja
	SOUND INPUT (Geluidsinvoer)	Nee	Ja
	VIDEO DETECT (Videosignaaldetectie)	Nee	Ja
	DP OUT MULTISTREAM	Nee	Ja
	OFF TIMER (Uitschakeltimer)	Ja	Ja
	POWER SAVE TIMER (Energiebesparingstimer)	Nee	Ja
	LED BRIGHTNESS (Helderheid LED)	Ja	Ja
	DDC/CI	Ja	Ja
	USB FUNCTIONALITY (USB-functionaliteit)	Nee	Ja
	USB SELECTION (USB-selectie)	Nee	Ja
	FACTORY PRESET (Fabrieksinstelling)	Nee	Ja
MENU TOOLS (Menuhulpmiddelen)	LANGUAGE (Taal)	Ja	Ja
	OSD TURN OFF (OSD uitschakelen)	Ja	Ja
	OSD LOCK OUT (OSD vergrendelen)	Ja	Ja
	OSD ROTATION (OSD-rotatie)	Nee	Ja
	HOT KEY (Sneltoets)	Ja	Ja
	SIGNAL INFORMATION (Signaalinformatie)	Ja	Ja
	SENSOR INFORMATION (Sensorinformatie)	Ja	Ja
	KEY GUIDE (Bedieningsaanwijzing)	Ja	Ja
	DATA COPY (Gegevenskopie)	Nee	Nee
	CUSTOMIZE SETTING (Instelling aanpassen)	Nee	Ja
MULTI DISPLAY (Meerdere beeldschermen)	MONITOR NO. (Monitornummer)	Nee	Nee
	TARGET MONITOR NO. (Doelmonitornummer)	Nee	Nee
	INDIVIDUAL ADJUST (Afzonderlijk aanpassen)	Nee	Nee
ECO INFORMATION (Informatie voor energiebesparing)	CARBON SAVINGS (CO2-besparing)	Nee	Nee
	CARBON USAGE (Koolstofgebruik)	Nee	Nee
	COST SAVINGS (Kostenbesparing)	Nee	Nee
	CARBON CONVERT SETTING (Instelling voor koolstofomzetting)	Ja	Ja
	CURRENCY SETTING (Valuta-instelling)	Ja	Ja
	CURRENCY CONVERT SETTING (Instelling voor valuta omrekenen)	Ja	Ja

Overige instellingen:

Power Control (DC switch) (Aan/uit)
Ambient Light Sensor (Omgevingslichtsensor)
Human Sensor Result (Resultaat persoonsensor)
Audio Mute (Automatisch dempen)

TIP: Alleen de persoonsensor en de omgevingslichtsensor van de hoofdmonitor zijn actief. Dek deze sensoren niet af (zie pagina 13).
Controleer na het aansluiten van alle voedingskabels en ControlSync-kabels dat ControlSync goed functioneert door de hoofdmonitor uit en weer aan te zetten.
Gebruik de ControlSync-connectoren alleen voor het opgegeven doel.

* Deze waarde is geen direct aangepaste uitvoerwaarde. Deze waarde wordt relatief aangepast.

Problemen oplossen

■Problemen met schermbeeld en videosignaal

Geen beeld

- Zorg ervoor dat de signaalkabel volledig is aangesloten op de monitor en de computer.
- Zorg ervoor dat de videokaart van de computer volledig in de sleuf vastzit.
- Controleer of er geen DisplayPort-conversieadapter is aangesloten. Deze monitor biedt geen ondersteuning voor de DisplayPort-conversieadapter.
- Zorg ervoor dat zowel de computer als de monitor zijn ingeschakeld.
- De monitor is mogelijk in de energiebesparende modus. De monitor schakelt na de ingestelde tijd automatisch over op de stand-bymodus nadat er geen videosignaal meer is.
- Als de huidige ingangsaansluiting geen actief ingangssignaal heeft, drukt u op de toets INPUT/SELECT (Invoer/Selecteren) om van ingang te wisselen.
- Als de instelling “VIDEO DETECT <Videosignaaldetectie>” in het schermmenu op “NONE <Geen>” staat, wijzig dan de instelling naar “FIRST <Eerste>”.
- Controleer of op de videokaart of het gebruikte systeem een ondersteunde resolutie is geselecteerd. Als u twijfelt, raadpleegt u de gebruikershandleiding van de videokaart of het systeem om de resolutie te wijzigen.
- Controleer de monitor en uw videokaart met betrekking tot compatibiliteit en de aanbevolen signaaltiming.
- Controleer of de connector van de signaalkabel geen gebogen of ingedrukte pinnen heeft.
- Zorg ervoor dat het aangesloten apparaat een signaal naar de monitor uitvoert.
- Als het ledlampje aan de voorzijde donkerblauw is, controleer dan de status van de modus “OFF MODE SETTING <Instelling modus uit>” (zie pagina 24) of “HUMAN SENSING <Persoonsdetectie>” (zie pagina 25).
- Wanneer u een USB-C-kabel gebruikt om een computer op de monitor aan te sluiten, controleer dan of de poort van de verbonden computer compatibel is met de DisplayPort Alt-modus.
- Wanneer u een USB-C-kabel gebruikt voor het aansluiten van een computer op de monitor, controleer dan of de USB-C-kabel geschikt is voor SuperSpeed USB.
- De monitor wordt automatisch uitgeschakeld door de functie “POWER SAVE TIMER <Timer energiebesparing>” wanneer de instelling “POWER SAVE TIMER <Timer energiebesparing>” op “ON <Aan>” staat en blijft gedurende 2 uur in de energiebesparende modus staan. Raak de aan/uit-toets aan.

Beeldpersistentie

- Geef een stilstaand beeld niet gedurende langere tijd weer, omdat dit een restbeeld kan veroorzaken (zie pagina 10).

De geselecteerde resolutie wordt niet goed weergegeven

- Als de resolutie die u instelt zich boven of onder een bereik bevindt, verschijnt het venster “OUT of RANGE <Buiten bereik>” om u te waarschuwen. Stel de ondersteunde resolutie in op de aangesloten computer.

Het beeld is onstabiel, onscherp of er zijn golven op het scherm

- Zorg ervoor dat de signaalkabel volledig is aangesloten op de monitor en de computer.
- Gebruik de OSD-bedieningselementen voor Image Adjust (Beeld aanpassen) om het beeld scherp te stellen. Pas het beeld aan met de optie [FINE] (Fijnafstelling).
  Wanneer u van weergavemodus verandert, dient u de OSD-instellingen van Image Adjust (Beeld aanpassen) mogelijk opnieuw aan te passen.
- Controleer of de monitor en videokaart compatibel zijn en voldoen aan de aanbevolen signaaltimings.
- Als uw tekst als een reeks betekenisloze tekens verschijnt, stelt u de beeldmodus in op non-interlace en gebruikt u een beeldverversingsfrequentie van 60 Hz.

Het beeld is niet helder

- Als de helderheid schommelt, moet u ervoor zorgen dat de “DV MODE <DV-modus>” op “STANDARD <Standaard>” is ingesteld.
- Controleer of “ECO MODE <Energiebesparingsmodus>” en “AUTO BRIGHTNESS <Automatische helderheid>” uitgeschakeld zijn.
- Controleert als de helderheid varieert dat “AUTO BRIGHTNESS <Automatische helderheid>” uitgeschakeld is.
- Zorg ervoor dat de signaalkabel volledig is aangesloten op de monitor en de computer.
- Vermindering van de helderheid van het LCD-scherm kan voorkomen door langdurig gebruik of extreme koude omstandigheden.
- Wanneer u een HDMI-ingang gebruikt, wijzig dan “VIDEO LEVEL <Videoniveau>” (zie pagina 26).

Het weergegeven beeld heeft verkeerde afmetingen

- Gebruik de OSD-bedieningselementen van Image Adjust (Beeld aanpassen) om de afmetingen van het beeld te wijzigen.
- Controleer of op de videokaart of het gebruikte systeem een ondersteunde Major Supported Timings (Belangrijkste ondersteunde timings) is geselecteerd. (Raadpleeg de handleiding voor het systeem of videokaart voor de ondersteunde resolutie en het wijzigen van de instellingen.)
- Wanneer u een HDMI-ingang gebruikt, wijzig dan “OVER SCAN <Overscannen>” (zie pagina 26).

Verschillen in helderheid na verloop van tijd

- Zet “AUTO BRIGHTNESS <Automatische helderheid>” op “OFF <Uit>” en pas vervolgens de “BRIGHTNESS <Helderheid>” aan.
- Stel “DV MODE <DV-modus>” in op “STANDARD <Standaard>” en pas vervolgens de “BRIGHTNESS <Helderheid>” aan.

TIP: Wanneer “AUTO BRIGHTNESS <Automatische helderheid>” op “ON <Aan>” staat, past de monitor automatisch de helderheid aan afhankelijk van de omgeving.
Wanneer de helderheid van de omgeving verandert, verandert ook de instelling van de monitor.
Wanneer de “DV MODE <DV-modus>” op “DYNAMIC <Dynamisch>” is ingesteld, past de monitor de helderheid automatisch aan op basis van het videosignaal.

Het weergegevens OSD-menu is geroteerd

- Controleer de instelling “OSD ROTATION <OSD-rotatie>”.

Geen beeld bij aansluiting van meerdere monitors

- Zorg dat de resolutie lager is dan de aanbevolen resolutie-instelling.
- Zorg dat de videokaart ondersteuning biedt voor MST (multi-stream transport).
- Het aantal monitors dat in serie kan worden aangesloten via SST (single-stream transport) hangt af van beperkingen van HDCP-inhoud.
- Gebruik een gecertificeerde DisplayPort-kabel.

■Hardwareproblemen

POWER-toets (Aan/uit) reageert niet

- Haal de stekker van de voedingskabel van de monitor uit het stopcontact om de monitor uit te schakelen en opnieuw de fabrieksinstellingen te laden.

Het lampje van de monitor brandt niet (geen blauwe of gele kleur zichtbaar)

- Controleer of het netsnoer goed is aangesloten op de monitor en de muur en zorg ervoor dat de aan/uit-knop van de monitor is ingeschakeld.
- Verhoog de “LED BRIGHTNESS <LED-helderheid>”.

Geen beeld

- Als er geen video op het scherm wordt weergegeven, zet u de POWER-toets (Aan/uit) uit en weer aan.
- Controleer of de computer niet in een energiebesparende stand staat door het aangesloten toetsenbord of de aangesloten muis aan te raken.
- Wanneer u DisplayPort gebruikt, wordt bij sommige videokaarten wordt geen beeldsignaal uitgevoerd bij lage resoluties wanneer de monitor wordt uit-/ingeschakeld of wanneer de voedingskabel wordt losgekoppeld/aangesloten.
- Wanneer u een HDMI-ingang gebruikt, wijzig dan “OVER SCAN <Overscannen>” (zie pagina 26).
- Zorg ervoor dat “VIDEO DETECT <Videosignaaldetectie>” is ingesteld op “NONE <Geen>” (zie pagina 28).
- Zorg ervoor dat “USB FUNCTIONALITY <USB-functionaliteit>” is ingesteld op “ON <Aan>” (zie pagina 28).

Geen geluid

- Controleer of “MUTE <Dempen>” is ingeschakeld.
- Controleer of het “VOLUME” op een minimumwaarde is ingesteld.
- Controleer of de computer ondersteuning biedt voor een audiosignaal via DisplayPort, HDMI of USB Type-C.
- Sluit een hoofdtelefoon aan op de monitor.

De USB-hub werkt niet

- Controleer of de USB-kabel goed is aangesloten. Raadpleeg de gebruikershandleiding van uw USB-apparaat.
- Controleer of de USB-upstreampoort op de monitor is verbonden met de USB-downstreampoort op de computer. Zorg ervoor dat de computer aan staat.
- Zorg ervoor dat de USB-C-kabel juist is aangesloten.
- Controleer de instellingen voor “USB FUNCTIONALITY <USB-functionaliteit>” (zie pagina 28).
- Zet de aan/uit-knop uit en weer aan.

Persoonsensor werkt niet

- Zorg ervoor dat er zich geen voorwerp voor de persoonsensor bevindt.
- Zorg ervoor dat er zich geen apparatuur met infraroodstraling voor de monitor bevindt.

ControlSync werkt niet

- Zorg ervoor dat de ControlSync-kabel goed is aangesloten.
- Zorg ervoor dat de ControlSync-kabel niet in een lus is aangesloten.
- De hoofdmonitor dient alleen met een ControlSync OUT-connector te zijn aangesloten.
- Gebruik de bijgeleverde ControlSync-kabels.
- U kunt maximaal vijf submonitors gebruiken via ControlSync.

USB Type-C-apparaat werkt niet

“Warning: Remove USB-C cable <Waarschuwing: verwijder USB-C-kabel>” OSD werd getoond.

- De monitor heeft abnormale spanning of stroom gedetecteerd op de USB Type-C-poort. Verwijder de USB-C-kabel onmiddellijk.

Geen beeld

- Zorg ervoor dat “USB FUNCTIONALITY <USB-functionaliteit>” is ingesteld op “ON <Aan>” (zie pagina 28).
- Controleer of het aangesloten USB Type-C-apparaat geschikt is voor de DisplayPort Alt Mode op USB Type-C.
- Controleer of de USB-C-kabel geschikt is voor SuperSpeed USB.

Het opladen is niet gestart of is instabiel.

- Zorg ervoor dat “USB FUNCTIONALITY <USB-functionaliteit>” is ingesteld op “ON <Aan>” (zie pagina 28).
- Controleer of het aangesloten USB Type-C-apparaat geschikt is voor USB Power Delivery.
- Controleer of de USB-C-kabel compatibel is met USB Power Delivery.
- De monitor heeft mogelijk een te hoge spanning of overstroom op de USB Type-C-poort. Verwijder de USB-C-kabel onmiddellijk.
- Als u nog steeds problemen ondervindt, haal dan de voedingskabel van de monitor uit het stopcontact en verwijder vervolgens de USB-C-kabel. Sluit de voedingskabel opnieuw aan, gevolgd door de USB-C-kabel.

Specificaties

■Compatibele signaaltiming

De volgende tabel toont de gebruikelijke fabrieksinstellingen voor de signaaltiming voor elk type aansluiting. Sommige videokaarten ondersteunen mogelijk niet de vereiste resolutie voor de juiste beeldreproductie bij de geselecteerde aansluiting. U kunt zorgen voor een correcte beeldweergave op uw monitor door de fabrieksinstellingen van de signaaltiming automatisch aan te passen.

<Belangrijkste ondersteunde timings>

Resolutie			Verticale frequentie	Opmerkingen
H		V		
640	x	480	60/72/75 Hz	
720	x	400	70 Hz	
720	x	480	60 Hz	
720	x	576	50 Hz	
800	x	600	56/60/72/75 Hz	SVGA
1024	x	768	60/70/75 Hz	XGA
1280	x	720	50/60 Hz	720p
1280	x	960	60/75 Hz	
1280	x	1024	60/75 Hz	SXGA
1440	x	900	60 Hz	
1680	x	1050	60 Hz	
1920	x	1080	50/60 Hz	1080p, Aanbevolen (60 Hz)

Geïnterlinieerde signalen worden niet ondersteund.

TIP: Wanneer de geselecteerde monitorresolutie geen standaard paneelresolutie is, wordt de tekstinhoud op het beeldscherm uitgebreid in horizontale of verticale richting op de niet-standaard resolutie tot volledig scherm. Deze uitbreiding gebeurt door geïnterpoleerde resolutietechnieken, die veel worden veel gebruikt in flatpanelapparaten.

■Productspecificaties

Model		**EA242F**	**EA272F**
Product		LCD-MONITOR	
LCD-component		23,8-klasse (diagonaal 60,47 cm) Actieve matrix; thin film transistor (TFT) liquid crystal display (LCD)	27-klasse (diagonaal 68,80 cm) Actieve matrix; thin film transistor (TFT) liquid crystal display (LCD)
Max. resolutie (pixels)		1920 x 1080	
Max. kleuren		Ongeveer 16,7 miljoen kleuren	
Pixelafstand		0,275 mm (H) x 0,275 mm (V)	0,311 mm (H) x 0,311 mm (V)
Helderheid (gebruikelijk)*1		250 cd/m2	
Contrastverhouding (gebruikelijk)*1		1000:1 (5000:1, DV MODE [DYNAMIC])	
Weergavehoek		178° rechts/links, 178° omhoog/omlaag (contrastverhouding ≥ 10)	
Reactietijd (gebruikelijk)		14 ms (grijs naar grijs) RESPONSE IMPROVE [OFF] <Responsverbetering [Uit]> 6 ms (grijs naar grijs) RESPONSE IMPROVE [ON] <Responsverbetering [Aan]>	
Actief gebied scherm		527,0 mm (B) x 296,46 mm (H)	597,9 mm (B) x 336,3 mm (H)
Verhouding van effectieve pixel*3		≥ 99,9997%	≥ 99,9997%
Ingangen	HDMI	HDMI x 1 (HDCP 1.4) Video: Digital RGB, Digital YCbCr (4:4:4/4:2:2) Audio: PCM 32, 44,1, 48 KHz (16/20/24bit), 2 kanalen	
	Beeldschermpoort	DisplayPort Ver.1.2 x 1 (HDCP 1.3) Video: Digital RGB Audio: PCM 32, 44,1, 48 KHz (16/20/24bit), 2 kanalen	
	VGA	Mini D-Sub 15pin x 1 Video: Analog RGB (0,7 Vp-p / 75 ohm) Synchronisatie: Aparte synchronisatie TTL-niveau positief/negatief Synchronisatie composiet TTL-niveau positief/negatief Synchronisatie aan Groen (video 0,7 Vp-p en synchronisatie negatief 0,3 Vp-p)	
	USB Type-C (upstream)	USB Type-C x 1 (DP Alt Mode, Power Delivery) Video: Digital RGB, DisplayPort Ver.1.2 (HDCP 1.3) Audio: PCM 32, 44,1, 48 KHz (16/20/24bit), 2 kanalen USB-gegevens: upstream USB3.2 Gen1 USB-stroomvoorziening: 20 V - 3,25 A max.	
Uitgangen	Display Port (MST/SST)	DisplayPort Ver.1.2 x 1 (HDCP 1.3) Video: Digital RGB (Ingang: DisplayPort/USB Type-C) Audio: PCM 32, 44,1, 48 KHz (16/20/24bit), 2 kanalen	
	Hoofdtelefoon	φ3,5 mm stereo mini-jack x 1 Audio: Analoge uitgang	
USB-poort	Upstream	Type-B x 1 (USB3.1 Gen1) Type-C x 1 (DP Alt Mode, USB3.2 Gen1, USB Power delivery: 20 V - 3,25 A max.	
	Downstream	Type-A x 3 (USB3.1 Gen1), 5 V - 0,9 A max.	
ControlSync	IN	φ2,5 mm stero micro-jack x 1	
	UIT	φ2,5 mm stero micro-jack x 1	
Luidspreker		1 W + 1 W	
Voeding		AC 100 - 240 V, 1,40 - 0,70 A, 50/60 Hz	
Operationeel	Temperatuur	5 - 35 °C/41 - 95 °F	
	Luchtvochtigheid	20 ~ 80% (geen condensatie)	
	Hoogte	≤ 5000 m	
Opslag	Temperatuur	-10 °C tot 60 °C/14 °F tot 140 °F	
	Luchtvochtigheid	10% - 85% (geen condensatie)	
Stroomverbruik (Normaal gebruik*5/ Stand-bymodus*6/ uitmodus)		118 W 19 W/0,30 W/0,25 W	
Afmetingen*2	Met standaard	Ongeveer 537,7 mm (B) x 250,0 mm (D) x 336,2 mm - 486,2 mm (H)	Ongeveer 610,2 mm (B) x 250,0 mm (D) x 376,9 mm - 526,9 mm (H)
	Zonder standaard	Ongeveer 537,7 mm (B) x 46,6 mm (D) x 319,1 mm (H)	Ongeveer 610,2 mm (B) x 46,6 mm (D) x 359,8 mm (H)
Aanpassing standaard	Hoogte	150 mm (liggend), 60,0 mm (staand)	150 mm (liggend), 23,6 mm (staand)
	Kantelen*4/draaien/ zwenken	Omhoog 35° Omlaag 5°/± 90°/±170°	Omhoog 35° Omlaag 5°/± 90°/±170°
Gewicht		Ongeveer 4,5 kg (9,9 lbs) (alleen monitor) Ongeveer 7,0 kg (15,4 lbs) (met de standaard bevestigd)	Ongeveer 5,8 kg (12,8 lbs) (alleen monitor) Ongeveer 9,2 kg (20,3 lbs) (met de standaard bevestigd)

TIP: De technische specificaties kunnen zonder voorafgaande kennisgeving worden gewijzigd.

*1: De helderheid en contrastverhouding zijn afhankelijk van de invoermodus en andere beeldinstellingen. Het helderheidsniveau zal na verloop van tijd afnemen. Vanwege de aard van de apparatuur is het niet mogelijk om precies een constant helderheidsniveau te handhaven.
*2: Exclusief uitsteeksels.
*3: Hoewel het LCD-paneel van dit product met hoge precisie is vervaardigd, kunnen er ineffectieve pixels voorkomen, zoals pixels die nooit of altijd oplichten. “Verhouding van effectieve pixels” betekent de verhouding van het aantal effectieve pixels (waarbij het aantal ineffectieve pixels wordt afgetrokken van het totale aantal pixels) ten opzichte van het totale aantal pixels op het LCD-paneel. De aanwezigheid van ineffectieve pixels betekent niet dat het LCD-paneel defect is.
*4: Ook wanneer de monitor op een flexibele arm is geïnstalleerd.
*5: Fabrieksinstelling.
*6: Wanneer er geen signaalinvoer is. Tijd voor energiebeheerfunctie: Minder dan 1 min.

■Afmetingstekeningen

De weergegeven waarden zijn geschatte waarden.

[EA242F] (Eenheid: mm)

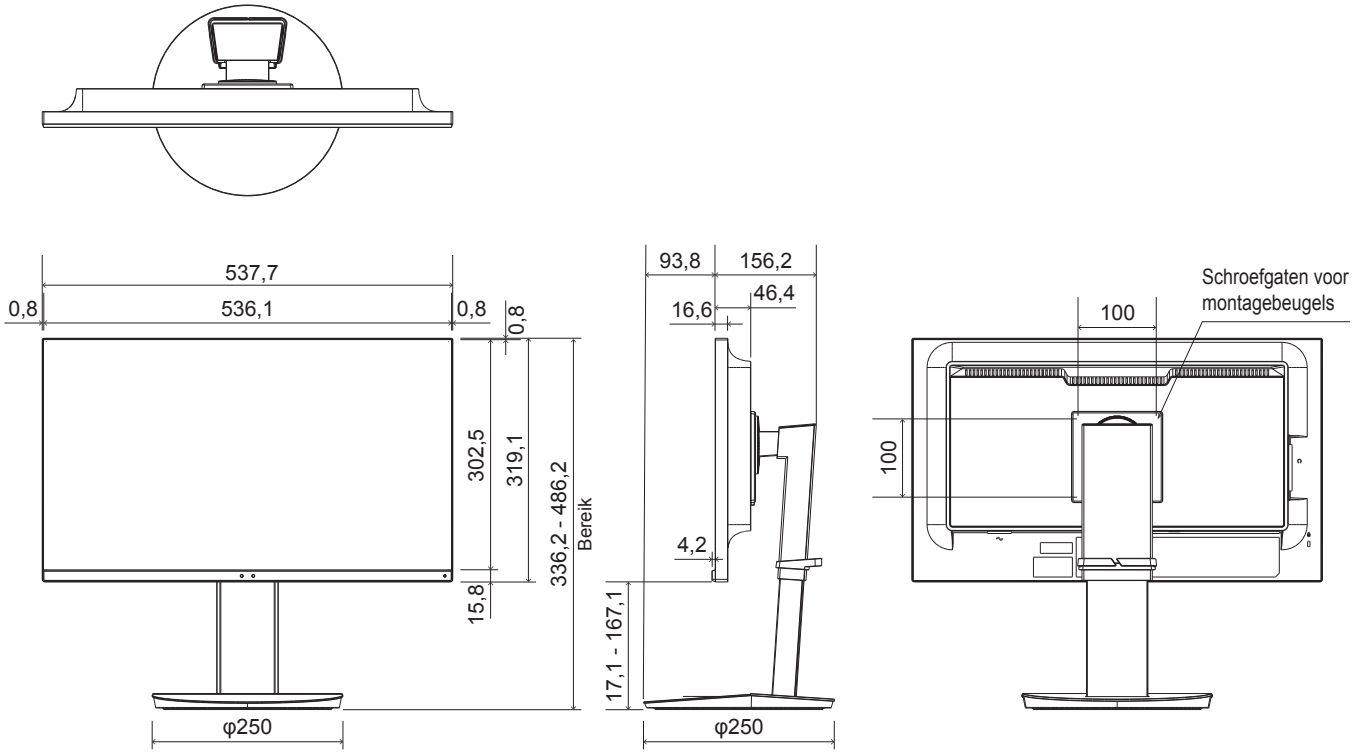

[EA272F] (Eenheid: mm)

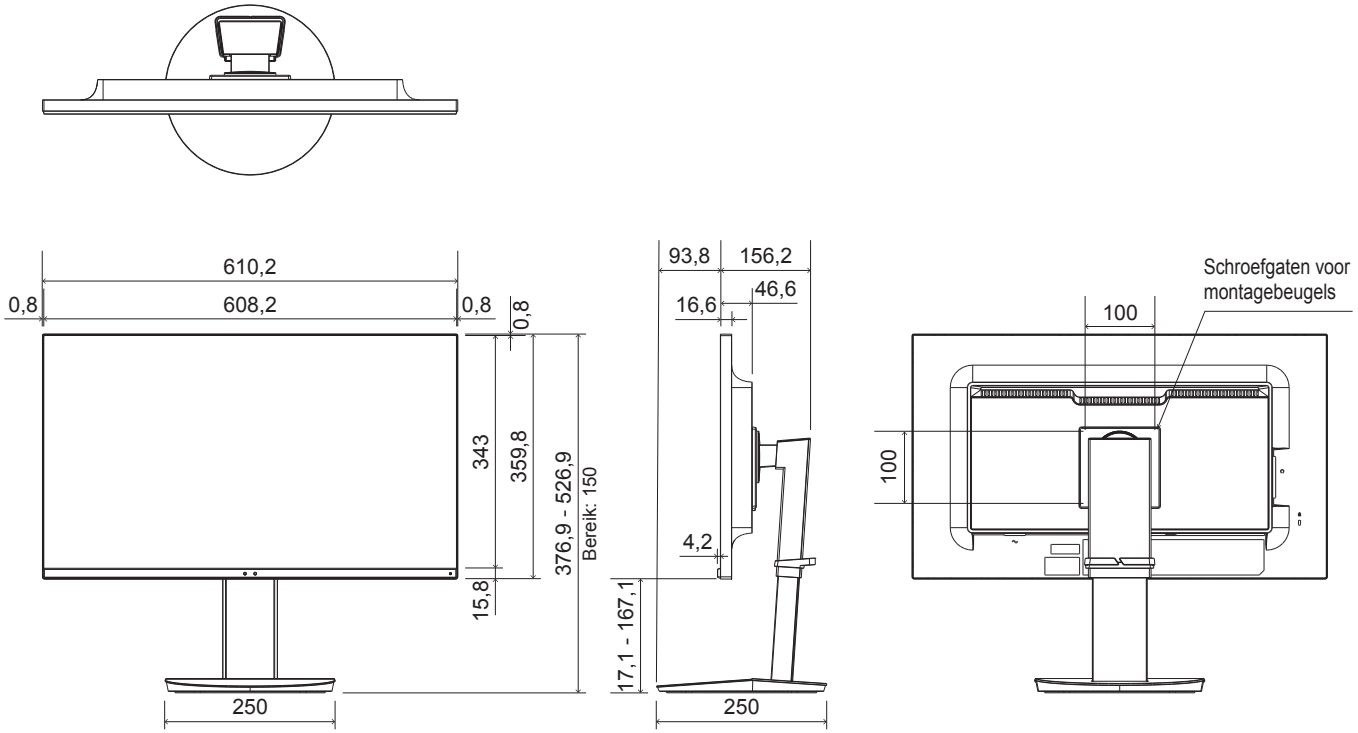

Voorzorgsmaatregelen voor montage

- Houd de monitor bij het verplaatsen aan de zijkanten of onderaan vast. Houd niet het LCD-scherm of knoppen vast. Dat kan leiden tot schade of storing aan het product of letsel.
- Om een VESA-compatibele montagebeugel te bevestigen, gebruikt u M4-schroeven die 6 mm tot 10 mm langer zijn dan de dikte van de montagebeugel.

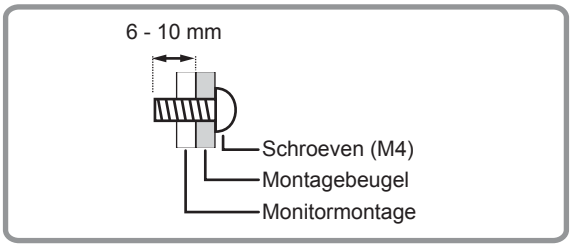

- Zorg ervoor dat u een wandmontagebeugel gebruikt die is ontworpen of bestemd voor het monteren van de monitor.
- Deze monitor en beugel moeten aan een wand worden geïnstalleerd die minimaal vier keer het gewicht van de monitor kan dragen.
  Gebruik de meest geschikte installatiemethode voor het materiaal en de structuur.
- Gebruik geen slagschroevendraaier.
- Gebruik voor de installatie geen andere schroefgaten dan de schroefgaten voor montagebeugels die zich aan de achterkant van de monitor bevinden.

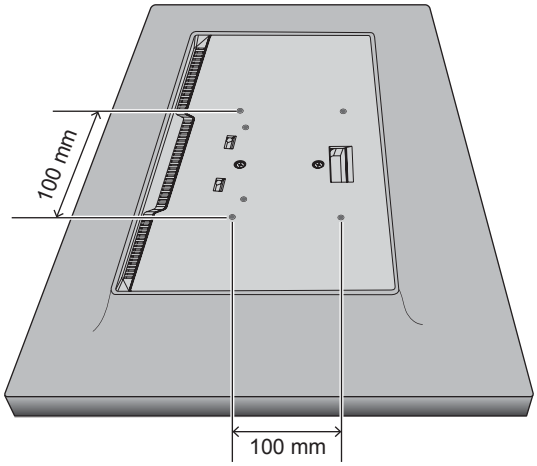

Schroefgaten voor montagebeugels

- Controleer bij de installatie de kantelhoek in de productspecificaties (pagina 43).

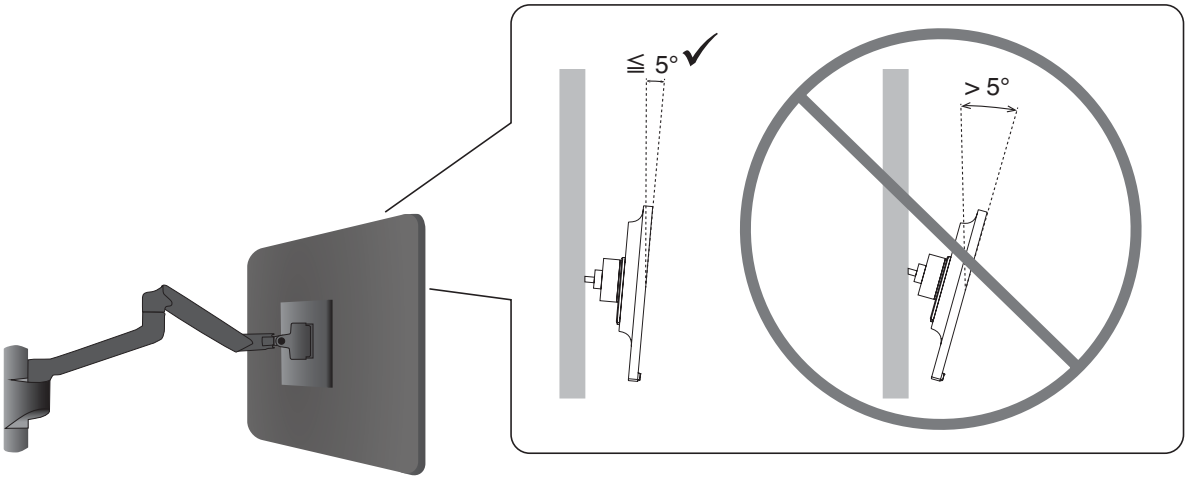

- Controleer na de montage zorgvuldig of de monitor stevig vastzit en niet los kan raken van de muur of de houder.

■Een beveiligingskabel plaatsen en kantelen voorkomen

Als beveiligingsmaatregel kunt u de monitor met een optionele beveiligingskabel aan een vast object bevestigen.

Volg voor de installatie de aanbevolen instructies van de leverancier van de beveiligingskabel.

Een beveiligingskabel (apart verkrijgbaar) is bedoeld als afschrikmiddel, maar voorkomt niet gegarandeerd dat het apparaat verkeerd wordt behandeld of gestolen.

Wanneer u de monitor gebruikt, kunt u deze aan de muur bevestigen met een koord dat het gewicht van de monitor kan dragen. Zo voorkomt u dat de monitor kan vallen. De installatie moet worden uitgevoerd door een bevoegde installateur. Neem voor meer informatie contact op met uw leverancier.

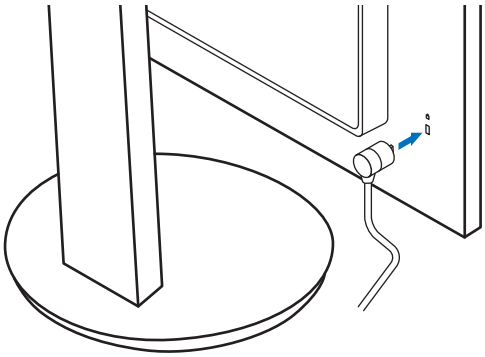

Recyclage- en energie-informatie van de fabrikant

Wij zetten ons nadrukkelijk in voor de bescherming van het milieu en beschouwen recycling als één van de topprioriteiten van het bedrijf in ons streven om de milieulast tot een minimum te beperken. Wij hebben ons voorgenomen om milieuvriendelijke producten te ontwikkelen en streven er steeds naar om de nieuwste onafhankelijke standaarden van instellingen als ISO (Internationale organisatie voor standaardisering) en TCO (Zweedse vakbond) mee te helpen definiëren en na te leven.

Energiebesparing

Deze monitor is uitgerust met een geavanceerde energiebesparingsfunctie. Wanneer een Display Power Management-signaal (DPMS) naar de monitor wordt verzonden, treedt de energiebesparingsstand in werking. De monitor werkt met één energiebesparingsstand.

Ga voor meer informatie naar:

https://www.sharpusa.com/ (in de VS)

https://www.sharpnecdisplays.eu (in Europa)

https://www.sharp-nec-displays.com/global/index.html (wereldwijd)

Aanvullende uitleg over de EcoDesign-regelgeving

De volgende instelling voldoet aan de “normale configuratie” zoals beschreven in de “verordening inzake ecologisch ontwerp (2019/2021)” en is de aanbevolen instelling.

- “USB FUNCTIONALITY <USB-functionaliteit>” staat op “OFF <Uit>”
- “DV MODE <DV-modus>” is ingesteld op “DYNAMIC <Dynamisch>”

Als u deze instelling wijzigt, kan het stroomverbruik hoger zijn dan bij gebruik van de aanbevolen instelling.

Vanwege de verschillende mogelijkheden om energie te besparen, worden de verschillende energiemodi ook wel “stand-bystand” genoemd.
De monitor gaat in de “stand-bystand” als u de aanbevolen instelling gebruikt.

SHARP

SHARP CORPORATION

Rev.1