A3 kleuren kopieerapparaten

BP-50C65



De BP-50C65 A3 kleurenprinter is toekomstbestendig door zijn ontwerp, toonaangevende beveiligingsfuncties en toepasbaarheid voor het hybride werken

- 65 ppm kleurenprinter met naadloze integratie en verbinding met cloudgebaseerde bedrijfsprocessen
- Functierijk hardware- en oplossingenplatform dat de hybride werkomgeving ondersteunt
- De ingebouwde Microsoft® Teams-connector versterkt samenwerking door directe, beveiligde toegang te bieden om direct vanaf de printer af te drukken van, of te scannen naar Microsoft® Teams-kanalen
- Toonaangevende beveiligingsfuncties voor systeem- en gegevensbescherming, zoals BIOS-beveiliging en de Trusted Platform Module, zorgen ervoor dat vertrouwelijke gegevens veilig bewaard worden
- Houd de gegevens, apparaten en het netwerk veilig met de optionele Bitdefender anti-malware beschermingssoftware
- Communiceer rechtstreeks met de printer vanaf mobiele apparaten via WiFi, AirPrint, Bluetooth, NFC en QR-code
- Snel, eenvoudig en veilig printen van, of scannen naar, openbare cloudopslagdiensten met éénmalige aanmelding
- Het 10,1-inch capacitieve kleurenbedieningspaneel biedt een gebruikersinterface met touchscreen vergelijkbaar met smartphones, waardoor alles snel en gemakkelijk toegankelijk is
- Uitgebreide keuze aan afwerkingsopties, waaronder een vouweenheid, zorgen voor nog meer flexibiliteit in de printuitvoer
- De milieuprestaties zorgen voor een lager energieverbruik in stand-by en een lage TEC-waarde
- Blijf up-to-date en volg de firmware- en applicatie-updates op afstand via de Sharp Application Portal
- De Reversing Single Pass documenteninvoer voor 100 vellen scant enkel- en dubbelzijdige documenten met snelheden tot 80 ipm om grote opdrachten gemakkelijk en efficiënt te voltooien

Configuraties

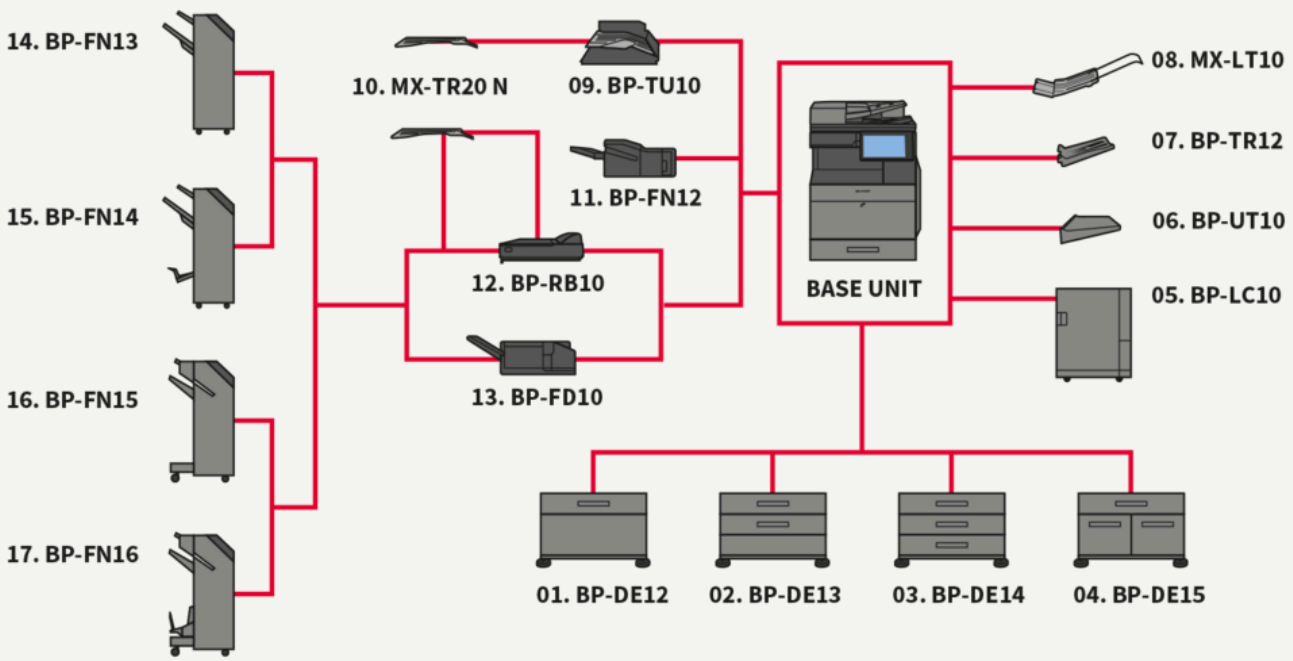

Afmetingen

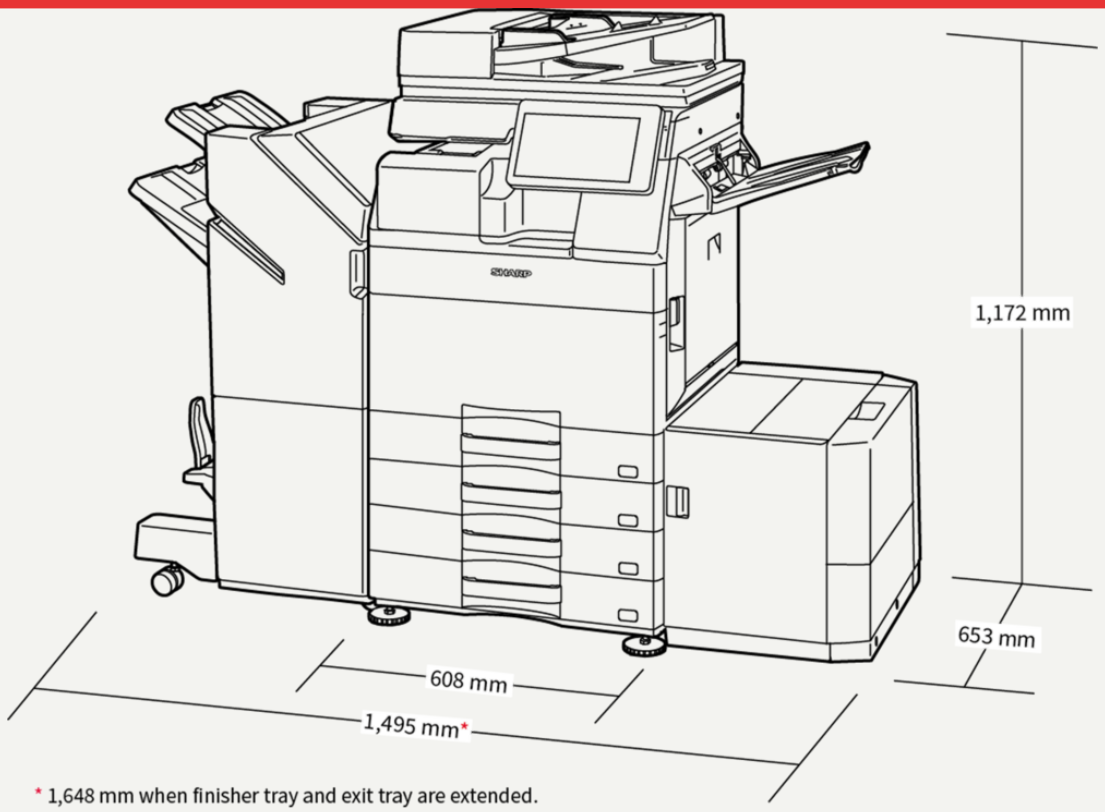

* 1,648 mm when finisher tray and exit tray are extended.

Opties

Basismodel

BP-LC10 Large Capacity Tray
3,000 sheets (based on 80 g/m2), A4-B5 (60-220 g/m2)

BP-DE14 Stand with 3 x 550-sheet Paper Drawers
550 sheets each for lower and upper trays (based on 80 g/m2), SRA3-A5R (60-300 g/m2)

BP-UT10 Utility Table

BP-DE13 Stand with 2 x 550-sheet Paper Drawers
550 sheets each for lower and upper trays (based on 80 g/m2), SRA3-A5R (60-300 g/m2)

BP-DE15 Stand with 550 + 2100-sheet Paper Drawers
Upper tray: SRA3-A5R, 550 sheets* (60-300 g/m2); Lower tray (Left): A4, 1,200 sheets* (60-105 g/m2); Lower tray (Right): A4 - B5, 900 sheets* (60-105 g/m2); * Number of sheets based on 80 g/m2

BP-DE12 Stand with 550-sheet Paper Drawer
550 sheets (based on 80 g/m2), SRA3-A5R (60-300 g/m2)

Faxen

MX-FWX1 Internet Fax Expansion Kit

BP-FX11 Fax Expansion Kit

Connectiviteit

BP-EB10 Wireless Connection Adaptor
Enables connection to wireless networks

Opslag

BP-SD10 High Capacity SSD
512GB SSD

Beveiliging

BP-FR12U Data Security Kit
Commercial version

BP-VD10 Virus Detection Kit

Printing

MX-PF10 Barcode Font Kit
Enables barcode printing

MX-PK13 PS3 Expansion Kit
Adobe PostScript®3™ expansion kit. Essential MFPs only.

MX-PU10 Direct Print Expansion Kit
Direct print Microsoft® Office files from USB drives. Essential MFPs only.

Sharp OSA

MX-AMX1 Application Integration Module

BP-AM11 External Account Module

BP-AM10 Application Communication Module

Scanning

MX-EB20 OCR Expansion Kit
Convert scanned documents into editable Microsoft® Office files and searchable PDFs via Optical Character Recognition (OCR).
Essential MFPs only

MX-EB19 Enhanced Compression Kit
Enables creation of high compression PDFs.

Afwerking

MX-LT10 Long Paper Feeding Tray
Recommended for banner printing

MX-PN15D Punch Module - 4 Hole Wide
Punch module for BP-FN13/BP-FN14/MX-FN28/MX-FN29

MX-PN14D Punch Module - 4 Hole Wide
Punch module for BP-FN11/BP-FN12

BP-TU10 Exit Tray Cabinet

BP-FN14 1k Saddle Stitch Finisher
A3W-A5R (offset/staple), SRA3-A5R (non offset); Offset tray (upper): max. 1,000-sheet paper capacity (based on 80 g/m2); Stapling capacity: max. 50-sheet multi-position staple (based on 80 g/m2); Saddle stitch tray (lower): 7 sets (11-15 sheets), 10 sets (6-10 sheets), 20 sets (1-5 sheets). 15 sheets max per set; Requires BP-RB10 Paper Pass Unit

MX-PN16D Punch Module - 4 Hole Wide
Punch module for BP-FN15/BP-FN16/MX-FN30/MX-FN31/MX-FN34/MX-FN35

MX-PN15C Punch Module - 2/4 Hole
Punch module for BP-FN13/BP-FN14/MX-FN28/MX-FN29

MX-PN14C Punch Module - 2/4 Hole
Punch module for BP-FN11/BP-FN12

BP-FN13 1k Finisher
A3W-A5R (offset/staple), SRA3-A5R (non offset); Offset tray (upper): max. 1,000-sheet paper capacity (based on 80 g/m2); Stapling capacity: max. 50-sheet multi-position staple (based on 80 g/m2); Requires BP-RB10 Paper Pass Unit

BP-FD10 Folding Unit
200 sheets (based on 80 g/m2), A3, B4, A4R (Z-fold, half fold), A3, A4R (C-Fold, Accordion fold), 60-256 g/m2

MX-PN16C Punch Module - 2/4 Hole
Punch module for BP-FN15/BP-FN16/MX-FN30/MX-FN31/MX-FN34/MX-FN35

BP-TR12 Exit Tray Unit

BP-RB10 Paper Pass Unit
Required when using BP-FN13, BP-FN14, BP-FN15 or BP-FN16

BP-FN16 3k Saddle Stitch Finisher
A3-B5 (offset/staple), SRA3-A5R (non offset); Offset tray (upper): max. 3,000-sheet paper capacity (based on 80 g/m2); Stapling capacity: max. 65-sheet multi-position staple (based on 80 g/m2); Manual Stapling: 1-point at rear (Flat), 45 sheets (64 g/m2), 40 sheets (80 g/m2); Stapleless capacity: max. 10-sheet (64 g/m2), 8 sheet (65 - 81.4 g/m2), 6 sheet (81.5 - 105 g/m2); Saddle stitch tray (lower): 10 sets (11-20 sheets), 15 sets (6-10 sheets), 25 sets (1-5 sheets). 20 sheets max per set; Requires BP-RB10 Paper Pass Unit

BP-FN12 Inner Finisher
A3 - B5 (offset/staple), SRA3 - A5R (non offset); Offset tray (upper): max. 500-sheet paper capacity (based on 80 g/m2); Stapling capacity: max. 50-sheet multi-position staple (based on 80 g/m2); Manual Stapling: 1-point at rear (Flat), 45 sheets (64 g/m2), 40 sheets (80 g/m2); Stapleless capacity: max. 10-sheet (64 g/m2), 8 sheet (65 - 81.4 g/m2), 6 sheet (81.5 - 105 g/m2); Requires BP-RB10 Paper Pass Unit

BP-FN15 3k Finisher
A3-B5 (offset/staple), SRA3-A5R (non offset); Offset tray (upper): max. 3,000-sheet paper capacity (based on 80 g/m2); Stapling capacity: max. 65-sheet multi-position staple (based on 80 g/m2); Manual Stapling: 1-point at rear (Flat), 45 sheets (64 g/m2), 40 sheets (80 g/m2); Stapleless capacity: max. 10-sheet (64 g/m2), 8 sheet (65 - 81.4 g/m2), 6 sheet (81.5 - 105 g/m2); Requires BP-RB10 Paper Pass Unit

Specificaties

Algemeen

Motorsnelheid: A4 Kleur (ppm)	65
Motorsnelheid: A4 Zwart-wit (ppm)	65
Motorsnelheid: SRA3 Zwart-wit (ppm)	29
Technologie	29
Papierformaat: Min.	A6R
Papierformaat: Max.	SRA3
Papiergewicht: Min. (g/m²)	55
Papiergewicht: Max. (g/m²)	300
Papiercapaciteit: Standaard (vellen)	650
Papiercapaciteit: Max. (vellen)	6300
Opwarmtijd (sec.)	15
Algemeen geheugen: Max. (GB)	5
Opslag: Std.	SSD
Opslag: Opt.	SSD
SSD-capaciteit: Std. (GB)	128
SSD-capaciteit: Opt. (GB)	512
Dubbelzijdig	Std.
Stroomvoorziening: Frequentie min. (Hz)	50
Stroomvoorziening: Frequentie max. (Hz)	60
Stroomverbruik (kW)	1,84
Basiseenheid breedte (mm)	608
Basiseenheid diepte (mm)	653
Basiseenheid hoogte (mm)	829
Gewicht (kg)	79
Stroomvereisten: Netspanning min. (V)	220
Stroomvoorziening: Netspanning max. (V)	240

Scanner

Scan methode	Std.
Push-scan resolutie (dpi)	100, 150, 200, 300, 400, 600
Pull-scan resolutie (dpi)	75, 100, 150, 200, 300, 400, 600, 50-9600
Bestandsindelingen: Standaard	TIFF, PDF, PDF/A-1a, PDF/A-1b, Encrypted PDF, Compact PDF, JPEG, XPS, Searchable PDF, Microsoft Office (pptx, xlsx, docx), Text (TXT), Rich Text (RFT)
Scanbestemmingen	Desktop, FTP, Email, SMB (Netwerk map), USB-geheugen

Bestand

Bestandsarchivering	Std.
Opgeslagen taken	Print, Kopieer, Scan, Faxopdrachten
Opslagmappen	Quick file, Main, Custom (Max 1000)

Afwerking

Uitvoercapaciteit: Min. (vellen)	500
Uitvoercapaciteit: Max. (vellen)	3000
Nietcapaciteit: Max. (vellen)	65
Zadelsteek	Opt.
Offset shifting	Std.
Perforator	Opt.

Toneropbrengst

Zwart (pagina's met 5% dekking)	40000
Cyaan (pagina's met 5% dekking)	24000
Magenta (pagina's met 5% dekking)	24000
Geel (pagina's met 5% dekking)	24000

Printer

Netwerkprinter	Std.
Resolutie (dpi)	1200 x 1200, 600 x 600, 9600 x 600
Interface: Standaard	USB 2.0, USB 3.0, 10Base-T, 100Base-TX, 1000Base-T
Ondersteund besturingssysteem: Standaard	Windows 8.1, Windows 10, Windows 11, Windows Server 2012, Windows Server 2012R2, Windows Server 2016, Windows Server 2019
Ondersteund besturingssysteem: Optioneel	Mac OS X 10.10, Mac OS X 10.11, Mac OS X 10.12, Mac OS X 10.13, Mac OS X 10.14, Mac OS X 10.15, Mac OS X 11, Mac OS X 12
Netwerk protocollen	TCP/IP (IPv4, IPv6)
Afdrukprotocollen	LPR, Raw TCP (port 9100), POP3 (e-mail printing), HTTP, FPT for downloading print files, IPP, SMB, WSD
Beschikbare lettertypen	80 PCL, 139 PostScript 3

Kopieerapparaat

Origineel papierformaat: Max.	A3
Duur eerste kopie: Kleur (sec.)	4,8
Duur eerste kopie: Zwart-wit (sec.)	3,7
Elektronische sortering	Opt.
Continue kopie (Max. aantal kopieën)	9999
Scanresolutie: Zwart-wit (dpi)	600 x 600, 600 x 400
Scanresolutie: Kleur (dpi)	600 x 600
Afdrukresolutie (dpi)	1200 x 1200, 600 x 600, 9600 x 600
Gradatie: Kleur (gelijke niveaus)	256
Zoombereik: Min. (%)	25
Zoombereik: Max. (%)	400
Vooraf ingestelde kopieerverhoudingen	10
Netwerkscanner	Push scan, Pull scan

Fax

Fax	Opt.
Compressiemethode	MH, MR, MMR, JBIG
Communicatieprotocol	Super G3, G3
Transmissietijd (sec.)	2
Modemsnelheid: Min. (bps)	2400
Modemsnelheid: Max. (bps)	33600
Transmissieresolutie: Standaard (dpi)	203.2 x 97.8 dpi
Transmissieresolutie: Ultra fine(dpi)	406.4 x 391 dpi
Documentgrotte: Min.	A5
Documentgrootte: Max.	A3
Geheugen: Max. (GB)	4
Grijswaarden (niveaus)	256
Kiesregistratie: Snel/snel kiezen	2000
Uitzendtransmissie (max. bestemmingen)	500

Draadloos LAN

Draadloos LAN	Opt.
Conform regelgeving	IEEE802.11a/ac/b/g/n
Toegangsmodus	Infrastructuur modus, Software AP modus
Beveiliging	WEP, WPA/WPA2-mixed PSK, WPA/WPA2-mixed EAP, WPA2 PSK, WPA2 EAP, WPA2 EAP/WPA3-mixed, PSK/SAE, WPA3 SAE, WPA2/WPA3-mixed, EAP, WPA3 EAP

Design and specifications are subject to change without prior notice. All information was correct at time of print. Microsoft, Excel, PowerPoint, OneDrive, SharePoint, Active Directory, Windows Server, and Windows are either registered trademarks or trademarks of Microsoft Corporation in the US and/or other countries. Adobe and PostScript 3 are either registered trademarks or trademarks of Adobe Systems Incorporated in the US and/or other countries. Google Drive, Gmail, Android, and Google Cloud Print are trademarks of Google LLC. The Google Drive trademark is used with permission from Google LLC. Box is a trademark, service mark, or registered trademark of Box, Inc. QR Code is a registered trademark of DENSO WAVE INCORPORATED in Japan and other countries. AirPrint and Mac are trademarks of Apple Inc., registered in the US and other countries. PCL is a registered trademark of Hewlett_x0002_Packard Company. Qualcomm DirectOffice is a product of Qualcomm Technologies, Inc. and/or its subsidiaries. Qualcomm is a trademark of Qualcomm Incorporated, registered in the US and other countries. DirectOffice is a trademark of CSR Imaging US, LP, registered in the US and other countries. All other company names, product names and logotypes are trademarks or registered trademarks of their respective owners. ©Sharp Corporation All trademarks acknowledged. E&O. Ref: BP-50C65, 20/11/2026